Алюминиевые и чугунные насадные редукторы

Модульность и компактность

Шестерни
Закаленные шестерни с шлифованными зубьями.

Литой корпус
изготовлен методом литья в вакууме (MIL-STD 276) для зашиты и герметизации. Не требует вторичного покрытия, легко воспринимает покрытие краской и чугун для редукторов большего размера.

Фланец
Полностью совместим с двигателями стандарта IEC и компактными встроенными двигателями. Фланец NEMA C.

Шестерни с большим расстоянием между центрами

Съемная смотровая крышка
Позволяет проводить периодическую проверку передаточного механизма в рамках планового профилактического обслуживания.

Шестерни с большим расстоянием между центрами
В медленных зубчатых передачах для надежной передачи крутящего момента.

Цельный алюминиевый / чугунный корпус
Сочетание малого веса и высокой прочности на разрыв. Прецизионная обработка обеспечивает соосность подшипников и шестерен.

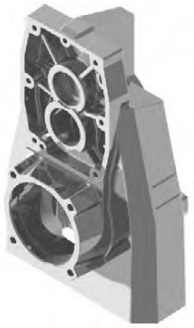

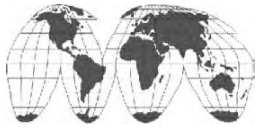

Дилерская сеть по всей России.

Технические данные на странице...

1 ступень

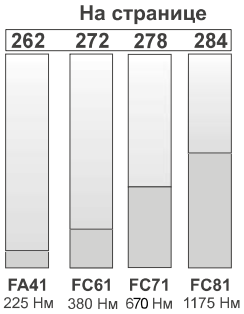

2 и 3 ступени

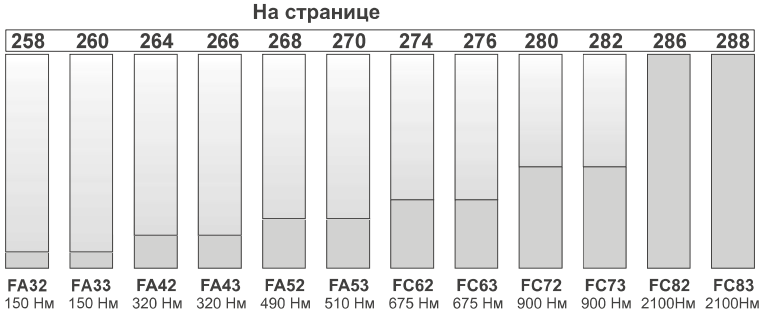

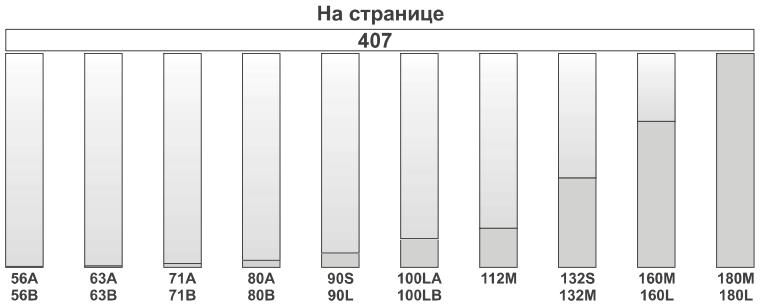

Информация для заказа

Тип	Размер	Установка	Передаточное число	Выходной вал
M	**FA42**	**C**	**10,04**	**D**

Компактные насадные, косозубые

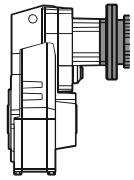

С двигателем IEC
M

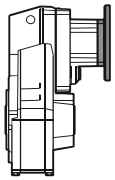

С фланцем двигателя
P

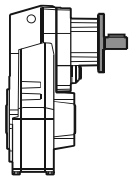

С выступающим входным валом
R

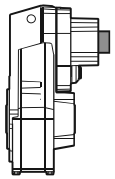

Базовый модуль
B

Недоступен для:
FC61, FC71, FC81, FC82

1 Ступень | 2 Ступени | 3 Ступени

Алюминиевый

FA41

FA32 FA42 FA52

FA33 FA43 FA53

Чугунный

FC61 FC71 FC81

FC62 FC72 FC82

FC63 FC73 FC83

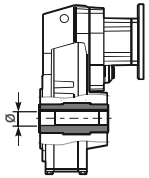

Полый выходной вал
C

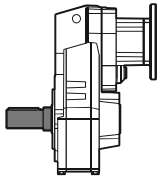

Односторонний выходной вал
A

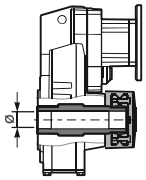

Ограничитель крутящего момента
D
Только по запросу

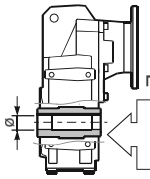

Ступица из нержавеющей стали
I

По запросу

Ступица из нержавеющей стали

C

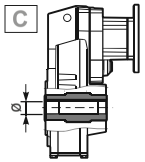

➡ **СТАНДАРТ**
⇨ Только по запросу

FA32 FA33 FA41 FA42 FA43	
C	⇨ ø25

FA41 FA42 FA43	
D	➡ **ø30**
E	⇨ ø35

FA52 FA53 FC61 FC62 FC63	
E	➡ **ø35**
F	⇨ ø40

FC71 FC72 FC73	
F	➡ **ø40**
G	⇨ ø45

FC81 FC82 FC83	
H	➡ **ø50**
I	⇨ ø55

A

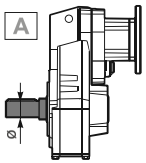

Односторонний выходной вал

L	FA32/3	⇨ø25
M	FA41/2/3	⇨ø30
N	FA52/3 FC61/2/3	⇨ø35
O	FC71/2/3	⇨ø40
K	FC81/2/3	⇨ø50

D

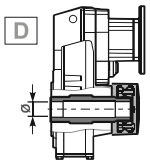

Ограничитель крутящего момента

Q	FA42/3	⇨ø30
T	FA52/3 FC62/3	⇨ø35
U	FC72/3	⇨ø40
V	FC82/3	⇨ø50

На заказ возможна поставка продукции, соответствующей требованиям ATEX

Информация для заказа

Тип	Выходной фланец	Размер двигателя	Расположение клеммной коробки	Монтажная позиция	Муфты
ST	**N**	**C**	**B**	**H1**	**-**

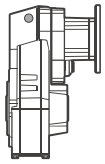

ST
Стандартное отверстие

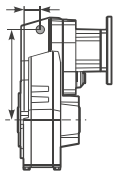

Доступные моментные рычаги приведены на нашем веб-сайте.
S..

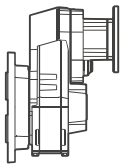

-F
С выходным фланцем

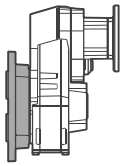

N Без фланца

FA32-3 FA41-2-3	
2	➡ **ø160**
3	⇨ ø200
4	⇨ ø250

FA52 FA53 FC61 FC62 FC63	
4	➡ **ø250**
5	⇨ ø300

FC71 FC72 FC73	
4	➡ **ø250**
5	⇨ ø300
6	⇨ ø350

FC81 FC82 FC83	
5	➡ **ø300**
6	⇨ ø350
7	⇨ ø400

Стандартный фланец

B5		B14	
A	=56 (ø120)	O	=56 (ø80)
B	=63 (ø140)	P	=63 (ø90)
C	=71 (ø160)	Q	=71 (ø105)
D	=80 (ø200)	R	=80 (ø120)
E	=90 (ø200)	T	=90 (ø140)
F	=100÷112 (ø250)	U	=100÷112 (ø160)
G	=132 (ø300)	V	=132 (ø200)
H	=160 (ø350)		
I	=180 (ø350)		

Тип R

FA33 FA43		FA32 FA42 FA53 FC63 FC73	
1	➡ ø14	2	➡ ø19

FA52 FC62 FC72 FC83		FC82	
3	➡ ø24	4	➡ ø28

Без фланца

FA33 FA43		FA32 FA42 FA53 FC63 FC73	
Z	⇨ ø9 (56B5)	0	⇨ ø11 (63B5)
0	⇨ ø11 (63B5)	1	⇨ ø14 (71B5)
1	➡ ø14 (71B5)	2	⇨ ø19 (80B5)
		3	➡ ø24 (90B5)

FA41 FA52 FC62 FC72 FC83	
2	⇨ ø19 (80B5)
3	⇨ ø24 (90B5)
4	➡ ø28 (100B5)

A

B
СТАНДАРТ

C

D

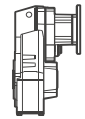

H1
СТАНДАРТ

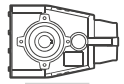

H4

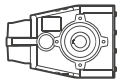

H3

H2

H5

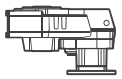

H6

Указывайте только для вертикального положения

-
Стандартное отверстие

0
Без муфты

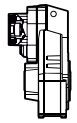

МУФТЫ

A = 9мм
B = 11мм
C = 14мм
D = 19мм
E = 24мм
F = 28мм

Сервис-фактор

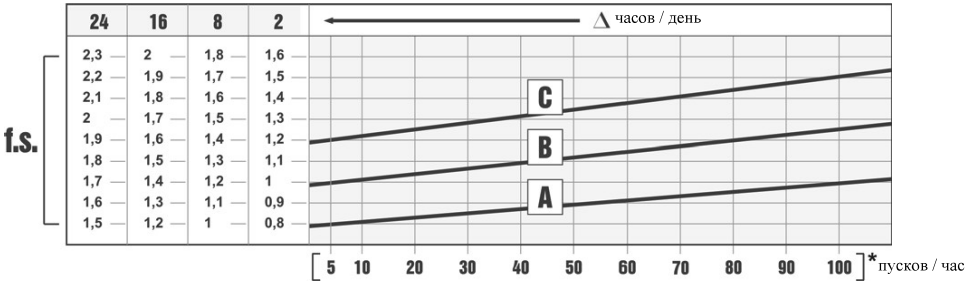

Сервис-фактор (f.s.) зависит от условий эксплуатации червячного редуктора.

Параметры, которые необходимо учитывать для точного расчета сервис-фактора:
- тип нагрузки рабочего оборудования: A - B - C
- продолжительность рабочего времени: часов/день (Δ)
- частоту пусков: пусков/час (*)

НАГРУЗКА:
A - безударная fa ≤ 0.3
B - средняя fa ≤ 3
C - ударная fa ≤ 10

fa = Je/Jm
Je (кгм^2) момент сниженной инерции внешней нагрузки на выходном валу

Jm (кгм^2) момент инерции двигателя

A - Шнеки для подачи легких материалов, вентиляторы, сборочные линии, ленточные конвейеры для легких материалов, малые смесители, подъемники, очистители, заполнители, системы управления.

B- Намоточные механизмы, механизмы подачи деревообрабатывающих станков, грузовые лифты, балансиры, резьбонарезные станки, средние смесители, ленточные конвейеры для тяжелых материалов, лебедки, раздвижные дверцы, скребки для удобрений, упаковочные машины, смесители бетона, крановые механизмы, фрезы, гибочные машины, шестеренчатые насосы.

C - Смесители для тяжелых материалов, ножницы, прессы, центрифуги, суппорты, лебедки и подъемники для тяжелых материалов, токарно-шлифовальные станки, камнедробилки, ковшовые элеваторы, сверлильные станки, молотковые дробилки, кулачковые прессы, гибочные машины, поворотные столы, очистные барабаны, вибраторы, измельчители.

Выбор редуктора

Скорость на выходном валу n_2 [мин$^{-1}$]	Передаточное число i	Мощность двигателя P_{1M} [кВт]	Крутящий момент на выходе M_{2M} [Нм]	Сервисный фактор f.s.	Номинал. мощность P_{1R} [кВт]	Номинал. крутящий момент M_{2R} [Нм]	Возможные моторные фланцы B5: B 63	C 71	D 80	E 90	Возможные моторные фланцы B14: Q 71	R 80	T 90	U 100 112		Выходной вал	Код передаточного числа
167	**8,38**	4	215	1,0	4,0	220	B				C	C			2821		01
139	**10,04**	3	194	1,1	3,4	220	B				C	C			2818		02
114	**12,33**	3	238	1,0	3,0	240	B				C	C			2813		03
92	**15,16**	2,2	216	1,1	2,4	240	B				C	C			1921		04

fs

Тип нагрузки и количество пусков в час			Количество рабочих часов в день: 3 ч	10 ч	24 ч
Непрерывная или прерывистая нагрузка и количество пусков в час	≤ 10	Равномерная	0,8	1	1,25
		Средняя	1	1,25	1,5
		Высокая	1,25	1,5	1,75
Прерывистая нагрузка и количество пусков в час	> 10	Равномерная	1	1,25	1,5
		Средняя	1,25	1,5	1,75
		Высокая	1,5	1,75	2,15

D	Возможные моторные фланцы
B)	Монтаж с проставкой
C)	Положение отверстий моторного фланца/положение клеммной коробки
B)	Возможен монтаж без проставки

A	Выберите необходимый крутящий момент (в соответствии с сервис-фактором)
B	Выберите скорость на выходном валу
C	В строке, в которой указан мотор-редуктор, также указано передаточное число
D	Выберите возможный моторный фланец (на заказ)

Выбор мотор-редукторов

P_1=0,06 кВт n_1=1400 мин$^{-1}$						
n_2 (мин$^{-1}$)	M_2 (Н·м)	i	fs	Mn (Н·м)	Редуктор	Габарит двигателя
24,2	24	**57,95**	3,8	90	**FS20**	56-A4
13,8	41,9	**101,4**	7,6	320	**FA43**	56-A4
13,4	43,3	**104,8**	2,1	90	**FS20**	56-A4
11,5	50,2	**121,47**	1,8	90	**FS20**	56-A4
11,4	50,7	**122,57**	6,3	320	**FA43**	56-A4
10,1	57,3	**138,59**	5,6	320	**FA43**	56-A4
9,8	59	**142,59**	1,5	90	**FS20**	56-A4
8,7	66,5	**160,82**	4,8	320	**FA43**	56-A4
8,2	70,4	**170,2**	4,5	320	**FA43**	56-A4
8,2	70,4	**170,2**	1,3	90	**FS20**	56-A4
7,6	75,9	**183,48**	4,2	320	**FA43**	56-A4
7,3	79,1	**191,24**	6,1	480	**FS50**	56-A4
6,5	88,6	**214,15**	3,6	320	**FA43**	56-A4
6,2	93,2	**225,33**	3,4	320	**FA43**	56-A4
6	96,1	**232,32**	0,9	90	**FS20**	56-A4
5,7	101,1	**244,32**	3,2	320	**FA43**	56-A4
5,6	103,2	**249,59**	4,6	480	**FS50**	56-A4
5,5	105,1	**254,15**	3	320	**FA43**	56-A4
4,8	119,9	**289,96**	2,7	320	**FA43**	56-A4
4,7	124,1	**300,05**	2,6	320	**FA43**	56-A4
4,2	136,3	**329,58**	3,5	480	**FS50**	56-A4
3,9	147,3	**356,09**	2,2	320	**FA43**	56-A4

P_1=0,09 кВт n_1=1400 мин$^{-1}$						
24,2	36,5	**57,95**	2,5	90	**FS20**	56-B4
18,8	46,8	**74,33**	6,8	320	**FA43**	56-B4
17	52	**82,56**	6,2	320	**FA43**	56-B4
16	55,1	**87,48**	5,8	320	**FA43**	56-B4
14	63	**100**	7,6	480	**FS50**	56-B4
13,8	63,9	**101,4**	5	320	**FA43**	56-B4
13,4	66	**104,8**	1,4	90	**FS20**	56-B4
11,9	73,9	**117,38**	6,5	480	**FS50**	56-B4
11,5	76,5	**121,47**	1,2	90	**FS20**	56-B4
11,4	77,2	**122,57**	4,1	320	**FA43**	56-B4
10,1	87,3	**138,59**	3,7	320	**FA43**	56-B4
10	88,2	**140,1**	5,4	480	**FS50**	56-B4
9,8	89,8	**142,59**	1	90	**FS20**	56-B4
8,7	101,3	**160,82**	3,2	320	**FA43**	56-B4
8,2	107,2	**170,2**	3	320	**FA43**	56-B4
8,2	107,2	**170,2**	0,8	90	**FS20**	56-B4
7,6	115,6	**183,48**	2,8	320	**FA43**	56-B4
7,3	120,4	**191,24**	4	480	**FS50**	56-B4
6,5	134,9	**214,15**	2,4	320	**FA43**	56-B4
6,2	141,9	**225,33**	2,3	320	**FA43**	56-B4
5,7	153,9	**244,32**	2,1	320	**FA43**	56-B4
5,6	157,2	**249,59**	3,1	480	**FS50**	56-B4
5,5	160,1	**254,15**	2	320	**FA43**	56-B4
4,8	182,6	**289,96**	1,8	320	**FA43**	56-B4
4,7	189	**300,05**	1,7	320	**FA43**	56-B4

P_1=0,09 кВт n_1=1400 мин$^{-1}$						
n_2 (мин$^{-1}$)	M_2 (Н·м)	i	fs	Mn (Н·м)	Редуктор	Габарит двигателя
4,2	207,6	**329,58**	2,3	480	**FS50**	56-B4
3,9	224,3	**356,09**	1,4	320	**FA43**	56-B4

P_1=0,12 кВт n_1=1400 мин$^{-1}$						
28,3	39,9	**49,43**	8	320	**FA42**	63-A4
26,7	42,4	**52,53**	6,1	260	**FA42**	63-A4
24,2	45,8	**57,95**	2	90	**FS20**	63-A4
21,7	52	**64,51**	6,1	315	**FA42**	63-A4
20,2	55,9	**69,37**	3,4	190	**FA42**	63-A4
18,8	58,7	**74,33**	5,5	320	**FA43**	63-A4
17	65,1	**82,48**	7,8	510	**FA53**	63-A4
17	65,2	**82,56**	4,9	320	**FA43**	63-A4
16,4	68,7	**85,19**	3,3	230	**FA42**	63-A4
16,2	68,1	**86,27**	7	480	**FS50**	63-A4
16	69,1	**87,48**	4,6	320	**FA43**	63-A4
14,5	76	**96,29**	6,7	510	**FA53**	63-A4
14	79	**100**	6,1	480	**FS50**	63-A4
13,9	79,4	**100,51**	6,4	510	**FA53**	63-A4
13,8	80,1	**101,4**	4	320	**FA43**	63-A4
13,4	82,8	**104,8**	1,1	90	**FS20**	63-A4
12,1	91,2	**115,56**	5,6	510	**FA53**	63-A4
12,1	91,2	**115,56**	7,4	675	**FC63**	63-A4
11,9	92,7	**117,38**	5,2	480	**FS50**	63-A4
11,5	95,9	**121,47**	0,9	90	**FS20**	63-A4
11,4	96,8	**122,57**	3,3	320	**FA43**	63-A4
11,1	99,5	**125,96**	5,1	510	**FA53**	63-A4
11,1	99,5	**125,96**	6,7	665	**FC63**	63-A4
10,4	106,5	**134,91**	4,8	510	**FA53**	63-A4
10,4	106,5	**134,91**	6,3	675	**FC63**	63-A4
10,1	109,4	**138,59**	2,9	320	**FA43**	63-A4
10	110,6	**140,1**	4,3	480	**FS50**	63-A4
9,8	112,6	**142,59**	0,8	90	**FS20**	63-A4
9,5	116,1	**147,05**	4,4	510	**FA53**	63-A4
9,5	116,1	**147,05**	5,8	675	**FC63**	63-A4
9,1	120,8	**153,05**	6,7	810	**FC73**	63-A4
8,7	127	**160,82**	2,5	320	**FA43**	63-A4
8,6	129	**163,31**	7	900	**FC73**	63-A4
8,2	134,4	**170,2**	2,4	320	**FA43**	63-A4
8,2	134,6	**170,44**	3,8	510	**FA53**	63-A4
8,2	134,6	**170,44**	5	675	**FC63**	63-A4
7,9	140,6	**178,01**	6,4	900	**FC73**	63-A4
7,6	144,9	**183,48**	2,2	320	**FA43**	63-A4
7,6	145,4	**184,15**	3,5	510	**FA53**	63-A4
7,6	145,4	**184,15**	4,6	675	**FC63**	63-A4
7,3	151	**191,24**	3,2	480	**FS50**	63-A4
7,3	151,3	**191,67**	5,9	900	**FC73**	63-A4
6,8	162,6	**205,87**	3,1	510	**FA53**	63-A4
6,8	162,6	**205,87**	4,2	675	**FC63**	63-A4
6,8	162,9	**206,32**	5,5	900	**FC73**	63-A4

6

Выбор мотор-редукторов

P_1=0,12 кВт n_1=1400 мин$^{-1}$						
n_2 (мин$^{-1}$)	M_2 (Н·м)	i	fs	Mn (Н·м)	Редуктор	Габарит двигателя
6,5	169,1	**214,15**	1,9	320	**FA43**	63-A4
6,3	176	**222,92**	5,1	900	**FC73**	63-A4
6,2	177,9	**225,33**	1,8	320	**FA43**	63-A4
5,8	189,8	**240,34**	2,7	510	**FA53**	63-A4
5,8	189,8	**240,34**	3,6	675	**FC63**	63-A4
5,8	191,2	**242,18**	4,7	900	**FC73**	63-A4
5,7	192,9	**244,32**	1,7	320	**FA43**	63-A4
5,6	197,1	**249,59**	2,4	480	**FS50**	63-A4
5,6	197,5	**250,15**	4,6	900	**FC73**	63-A4
5,5	200,7	**254,15**	1,6	320	**FA43**	63-A4
5	220,5	**279,22**	2,3	510	**FA53**	63-A4
5	220,5	**279,22**	3	665	**FC63**	63-A4
4,8	228,3	**289,08**	3,9	900	**FC73**	63-A4
4,8	229	**289,96**	1,4	320	**FA43**	63-A4
4,7	236,9	**300,05**	1,4	320	**FA43**	63-A4
4,3	257,4	**325,97**	2	510	**FA53**	63-A4
4,3	257,4	**325,97**	2,6	675	**FC63**	63-A4
4,2	260,2	**329,58**	1,8	480	**FS50**	63-A4
4,2	260,8	**330,31**	3,4	890	**FC73**	63-A4
3,9	281,2	**356,09**	1,1	320	**FA43**	63-A4
3,8	287,7	**364,41**	1,8	510	**FA53**	63-A4
3,8	287,7	**364,41**	2,3	665	**FC63**	63-A4
3,5	311,6	**394,59**	2,9	900	**FC73**	63-A4
3,3	335,9	**425,43**	1,5	510	**FA53**	63-A4
3,3	335,9	**425,43**	2	675	**FC63**	63-A4
2,9	379,9	**481,19**	1,3	510	**FA53**	63-A4
2,9	379,9	**481,19**	1,8	665	**FC63**	63-A4
2,7	406,6	**514,99**	2,2	900	**FC73**	63-A4
2,5	443,6	**561,76**	1,1	510	**FA53**	63-A4
2,5	443,6	**561,76**	1,5	675	**FC63**	63-A4
2,1	536,9	**680,03**	1,7	900	**FC73**	63-A4

P_1=0,18 кВт n_1=1400 мин$^{-1}$						
41,7	41,9	**33,6**	6	250	**FA42**	63-B4
38,7	45,2	**36,21**	7,1	320	**FA42**	63-B4
34,8	50,2	**40,25**	6	300	**FA42**	63-B4
28,3	61,7	**49,43**	5,2	320	**FA42**	63-B4
26,7	65,6	**52,53**	4	260	**FA42**	63-B4
24,2	70,8	**57,95**	1,3	90	**FS20**	63-B4
22,6	75,6	**61,89**	6,7	510	**FA53**	63-B4
21,7	80,5	**64,51**	3,9	315	**FA42**	63-B4
20,2	86,6	**69,37**	2,2	190	**FA42**	63-B4
19,7	87	**71,16**	5,9	510	**FA53**	63-B4
19,7	87	**71,16**	7,8	675	**FC63**	63-B4
18,8	90,8	**74,33**	3,5	320	**FA43**	63-B4
17	100,8	**82,48**	5,1	510	**FA53**	63-B4
17	100,8	**82,48**	6,7	675	**FC63**	63-B4
17	100,9	**82,56**	3,2	320	**FA43**	63-B4
16,4	106,3	**85,19**	2,2	230	**FA42**	63-B4

P_1=0,18 кВт n_1=1400 мин$^{-1}$						
n_2 (мин$^{-1}$)	M_2 (Н·м)	i	fs	Mn (Н·м)	Редуктор	Габарит двигателя
16,2	105,4	**86,27**	4,6	480	**FS50**	63-B4
16	106,9	**87,48**	3	320	**FA43**	63-B4
14,5	117,7	**96,29**	4,3	510	**FA53**	63-B4
14,5	117,7	**96,29**	5,7	675	**FC63**	63-B4
14	122,2	**100**	3,9	480	**FS50**	63-B4
14	122,5	**100,22**	7,3	900	**FC73**	63-B4
13,9	122,8	**100,51**	4,2	510	**FA53**	63-B4
13,9	122,8	**100,51**	5,5	675	**FC63**	63-B4
13,8	123,9	**101,4**	2,6	320	**FA43**	63-B4
12,1	141,2	**115,56**	3,6	510	**FA53**	63-B4
12,1	141,2	**115,56**	4,8	675	**FC63**	63-B4
12	142,4	**116,56**	6,3	900	**FC73**	63-B4
11,9	143,4	**117,38**	3,3	480	**FS50**	63-B4
11,4	149,8	**122,57**	2,1	320	**FA43**	63-B4
11,1	153,9	**125,96**	3,3	510	**FA53**	63-B4
11,1	153,9	**125,96**	4,3	665	**FC63**	63-B4
10,4	164,9	**134,91**	3,1	510	**FA53**	63-B4
10,4	164,9	**134,91**	4,1	675	**FC63**	63-B4
10,2	167,2	**136,82**	5,4	900	**FC73**	63-B4
10,1	169,4	**138,59**	1,9	320	**FA43**	63-B4
10	171,2	**140,1**	2,8	480	**FS50**	63-B4
9,5	179,7	**147,05**	2,8	510	**FA53**	63-B4
9,5	179,7	**147,05**	3,8	675	**FC63**	63-B4
9,1	187	**153,05**	4,3	810	**FC73**	63-B4
8,7	196,5	**160,82**	1,6	320	**FA43**	63-B4
8,6	199,6	**163,31**	4,5	900	**FC73**	63-B4
8,2	208	**170,2**	1,5	320	**FA43**	63-B4
8,2	208,3	**170,44**	2,4	510	**FA53**	63-B4
8,2	208,3	**170,44**	3,2	675	**FC63**	63-B4
7,9	217,5	**178,01**	4,1	900	**FC73**	63-B4
7,6	224,2	**183,48**	1,4	320	**FA43**	63-B4
7,6	225	**184,15**	2,3	510	**FA53**	63-B4
7,6	225	**184,15**	3	675	**FC63**	63-B4
7,3	233,7	**191,24**	2,1	480	**FS50**	63-B4
7,3	234,2	**191,67**	3,8	900	**FC73**	63-B4
6,8	251,6	**205,87**	2	510	**FA53**	63-B4
6,8	251,6	**205,87**	2,7	675	**FC63**	63-B4
6,8	252,1	**206,32**	3,6	900	**FC73**	63-B4
6,5	261,7	**214,15**	1,2	320	**FA43**	63-B4
6,3	272,4	**222,92**	3,3	900	**FC73**	63-B4
6,2	275,3	**225,33**	1,2	320	**FA43**	63-B4
5,8	293,7	**240,34**	1,7	510	**FA53**	63-B4
5,8	293,7	**240,34**	2,3	675	**FC63**	63-B4
5,8	295,9	**242,18**	3	900	**FC73**	63-B4
5,7	298,6	**244,32**	1,1	320	**FA43**	63-B4
5,6	305	**249,59**	1,6	480	**FS50**	63-B4
5,6	305,7	**250,15**	2,9	900	**FC73**	63-B4
5,5	310,6	**254,15**	1	320	**FA43**	63-B4
5	341,2	**279,22**	1,5	510	**FA53**	63-B4
5	341,2	**279,22**	1,9	665	**FC63**	63-B4

6

Выбор мотор-редукторов

P_1=0,18 кВт n_1=1400 мин$^{-1}$						
n_2 (мин$^{-1}$)	M_2 (Н·м)	i	fs	Mn (Н·м)	Редуктор	Габарит двигателя
4,8	353,3	**289,08**	2,5	900	**FC73**	63-B4
4,8	354,3	**289,96**	0,9	320	**FA43**	63-B4
4,7	366,7	**300,05**	0,9	320	**FA43**	63-B4
4,3	398,3	**325,97**	1,3	510	**FA53**	63-B4
4,3	398,3	**325,97**	1,7	675	**FC63**	63-B4
4,2	402,7	**329,58**	1,2	480	**FS50**	63-B4
4,2	403,6	**330,31**	2,2	890	**FC73**	63-B4
3,8	445,3	**364,41**	1,1	510	**FA53**	63-B4
3,8	445,3	**364,41**	1,5	665	**FC63**	63-B4
3,5	482,2	**394,59**	1,9	900	**FC73**	63-B4
3,3	519,9	**425,43**	1	510	**FA53**	63-B4
3,3	519,9	**425,43**	1,3	675	**FC63**	63-B4
2,9	588	**481,19**	0,9	510	**FA53**	63-B4
2,9	588	**481,19**	1,1	665	**FC63**	63-B4
2,7	629,3	**514,99**	1,4	900	**FC73**	63-B4
2,5	686,5	**561,76**	1	675	**FC63**	63-B4
2,1	831	**680,03**	1,1	900	**FC73**	63-B4

P_1=0,25 кВт n_1=1400 мин$^{-1}$						
n_2 (мин$^{-1}$)	M_2 (Н·м)	i	fs	Mn (Н·м)	Редуктор	Габарит двигателя
56,7	40,3	**24,7**	7,9	320	**FA42**	71-A4
54,2	42,2	**25,85**	7,6	320	**FA42**	71-A4
47,5	48,1	**29,49**	6,6	320	**FA42**	71-A4
46,1	49,5	**30,34**	6,5	320	**FA42**	71-A4
41,7	54,8	**33,6**	4,6	250	**FA42**	71-A4
38,7	59,1	**36,21**	5,4	320	**FA42**	71-A4
36,3	62,9	**38,55**	7,8	490	**FA52**	71-A4
34,8	65,7	**40,25**	4,6	300	**FA42**	71-A4
31,6	72,3	**44,32**	6,8	490	**FA52**	71-A4
29,3	76,2	**47,7**	6,3	480	**FS50**	71-A4
28,3	80,7	**49,43**	4	320	**FA42**	71-A4
27,1	84,4	**51,74**	5,8	490	**FA52**	71-A4
27,1	84,4	**51,74**	8	675	**FC62**	71-A4
26,7	85,7	**52,53**	3	260	**FA42**	71-A4
24,2	92,6	**57,95**	1	90	**FS20**	71-A4
22,9	99,6	**61,03**	4,8	480	**FA52**	71-A4
22,9	99,6	**61,03**	4,8	480	**FC62**	71-A4
22,6	98,9	**61,89**	5,2	510	**FA53**	71-A4
22,6	98,9	**61,89**	6,8	675	**FC63**	71-A4
21,7	105,3	**64,51**	3	315	**FA42**	71-A4
20,2	113,2	**69,37**	1,7	190	**FA42**	71-A4
19,7	113,7	**71,16**	4,5	510	**FA53**	71-A4
19,7	113,7	**71,16**	5,9	675	**FC63**	71-A4
19,6	116,3	**71,25**	4,2	490	**FA52**	71-A4
19,6	116,3	**71,25**	4,8	560	**FC62**	71-A4
18,9	121	**74,16**	4,8	585	**FC72**	71-A4
18,8	118,8	**74,33**	2,7	320	**FA43**	71-A4
18,5	120,6	**75,5**	6,8	825	**FC73**	71-A4
17	131,8	**82,48**	3,9	510	**FA53**	71-A4
17	131,8	**82,48**	5,1	675	**FC63**	71-A4

P_1=0,25 кВт n_1=1400 мин$^{-1}$						
n_2 (мин$^{-1}$)	M_2 (Н·м)	i	fs	Mn (Н·м)	Редуктор	Габарит двигателя
17	131,9	**82,56**	2,4	320	**FA43**	71-A4
16,4	139	**85,19**	1,7	230	**FA42**	71-A4
16,2	140,8	**86,25**	4,8	680	**FC72**	71-A4
16,2	137,9	**86,27**	3,5	480	**FS50**	71-A4
16,2	138,2	**86,47**	6,5	900	**FC73**	71-A4
16	139,8	**87,48**	2,3	320	**FA43**	71-A4
14,5	153,9	**96,29**	3,3	510	**FA53**	71-A4
14,5	153,9	**96,29**	4,4	675	**FC63**	71-A4
14	159,8	**100**	3	480	**FS50**	71-A4
14	160,1	**100,22**	5,6	900	**FC73**	71-A4
13,9	160,6	**100,51**	3,2	510	**FA53**	71-A4
13,9	160,6	**100,51**	4,2	675	**FC63**	71-A4
13,8	162	**101,4**	2	320	**FA43**	71-A4
12,1	184,7	**115,56**	2,8	510	**FA53**	71-A4
12,1	184,7	**115,56**	3,7	675	**FC63**	71-A4
12	186,3	**116,56**	4,8	900	**FC73**	71-A4
11,9	187,6	**117,38**	2,6	480	**FS50**	71-A4
11,4	195,9	**122,57**	1,6	320	**FA43**	71-A4
11,1	201,3	**125,96**	2,5	510	**FA53**	71-A4
11,1	201,3	**125,96**	3,3	665	**FC63**	71-A4
10,4	215,6	**134,91**	2,4	510	**FA53**	71-A4
10,4	215,6	**134,91**	3,1	675	**FC63**	71-A4
10,2	218,6	**136,82**	4,1	900	**FC73**	71-A4
10,1	221,5	**138,59**	1,4	320	**FA43**	71-A4
10	223,9	**140,1**	2,1	480	**FS50**	71-A4
9,5	235	**147,05**	2,2	510	**FA53**	71-A4
9,5	235	**147,05**	2,9	675	**FC63**	71-A4
9,1	244,6	**153,05**	3,3	810	**FC73**	71-A4
8,7	257	**160,82**	1,2	320	**FA43**	71-A4
8,6	261	**163,31**	3,4	900	**FC73**	71-A4
8,2	272	**170,2**	1,2	320	**FA43**	71-A4
8,2	272,4	**170,44**	1,9	510	**FA53**	71-A4
8,2	272,4	**170,44**	2,5	675	**FC63**	71-A4
7,9	284,5	**178,01**	3,2	900	**FC73**	71-A4
7,8	286,7	**179,39**	7,3	2100	**FC83**	71-A4
7,6	293,2	**183,48**	1,1	320	**FA43**	71-A4
7,6	294,3	**184,15**	1,7	510	**FA53**	71-A4
7,6	294,3	**184,15**	2,3	675	**FC63**	71-A4
7,3	305,6	**191,24**	1,6	480	**FS50**	71-A4
7,3	306,3	**191,67**	2,9	900	**FC73**	71-A4
6,8	329	**205,87**	1,6	510	**FA53**	71-A4
6,8	329	**205,87**	2,1	675	**FC63**	71-A4
6,8	329,7	**206,32**	2,7	900	**FC73**	71-A4
6,5	342,2	**214,15**	0,9	320	**FA43**	71-A4
6,4	348,3	**217,98**	6	2100	**FC83**	71-A4
6,3	356,2	**222,92**	2,5	900	**FC73**	71-A4
6,2	360,1	**225,33**	0,9	320	**FA43**	71-A4
5,8	384,1	**240,34**	1,3	510	**FA53**	71-A4
5,8	384,1	**240,34**	1,8	675	**FC63**	71-A4
5,8	387	**242,18**	2,3	900	**FC73**	71-A4

Выбор мотор-редукторов

P_1=0,25 кВт n_1=1400 мин$^{-1}$						
n_2 (мин$^{-1}$)	M_2 (Н·м)	i	fs	Mn (Н·м)	Редуктор	Габарит двигателя
5,7	390,4	**244,32**	0,8	320	**FA43**	71-A4
5,7	394,8	**247,03**	4,9	1950	**FC83**	71-A4
5,6	398,8	**249,59**	1,2	480	**FS50**	71-A4
5,6	399,7	**250,15**	2,3	900	**FC73**	71-A4
5,5	406,1	**254,15**	0,8	320	**FA43**	71-A4
5	446,2	**279,22**	1,1	510	**FA53**	71-A4
5	446,2	**279,22**	1,5	665	**FC63**	71-A4
4,8	461,9	**289,08**	1,9	900	**FC73**	71-A4
4,7	479,7	**300,17**	4,4	2100	**FC83**	71-A4
4,3	520,9	**325,97**	1	510	**FA53**	71-A4
4,3	520,9	**325,97**	1,3	675	**FC63**	71-A4
4,2	526,7	**329,58**	0,9	480	**FS50**	71-A4
4,2	527,8	**330,31**	1,7	890	**FC73**	71-A4
3,8	582,3	**364,41**	0,9	510	**FA53**	71-A4
3,8	582,3	**364,41**	1,1	665	**FC63**	71-A4
3,5	630,6	**394,59**	1,4	900	**FC73**	71-A4
3,3	679,8	**425,43**	0,8	510	**FA53**	71-A4
3,3	679,8	**425,43**	1	675	**FC63**	71-A4
2,9	768,9	**481,19**	0,9	665	**FC63**	71-A4
2,7	823	**514,99**	1,1	900	**FC73**	71-A4
2,5	897,7	**561,76**	0,8	675	**FC63**	71-A4
2,1	1086,7	**680,03**	0,8	900	**FC73**	71-A4

P_1=0,37 кВт n_1=1400 мин$^{-1}$						
n_2 (мин$^{-1}$)	M_2 (Н·м)	i	fs	Mn (Н·м)	Редуктор	Габарит двигателя
92,4	36,7	**15,16**	7,1	260	**FA42**	71-B4
79,7	42,5	**17,57**	6,4	270	**FA42**	71-B4
77,1	43,9	**18,16**	6,6	290	**FA42**	71-B4
66,5	50,9	**21,05**	6,3	320	**FA42**	71-B4
62,8	53,9	**22,3**	5,9	320	**FA42**	71-B4
56,7	59,8	**24,7**	5,4	320	**FA42**	71-B4
54,2	62,5	**25,85**	5,1	320	**FA42**	71-B4
47,9	70,7	**29,23**	6,9	490	**FA52**	71-B4
47,5	71,3	**29,49**	4,5	320	**FA42**	71-B4
46,1	73,4	**30,34**	4,4	320	**FA42**	71-B4
45,7	74,1	**30,65**	6,6	490	**FA52**	71-B4
41,7	81,3	**33,6**	3,1	250	**FA42**	71-B4
39,1	86,6	**35,78**	5,7	490	**FA52**	71-B4
39,1	86,6	**35,78**	7,8	675	**FC62**	71-B4
38,7	87,6	**36,21**	3,7	320	**FA42**	71-B4
36,3	93,3	**38,55**	5,3	490	**FA52**	71-B4
36,3	93,3	**38,55**	6,2	580	**FC62**	71-B4
34,8	97,4	**40,25**	3,1	300	**FA42**	71-B4
31,6	107,2	**44,32**	4,6	490	**FA52**	71-B4
31,6	107,2	**44,32**	6,2	665	**FC62**	71-B4
29,8	113,8	**47,02**	6,2	705	**FC72**	71-B4
29,3	113	**47,7**	4,2	480	**FS50**	71-B4
28,3	119,6	**49,43**	2,7	320	**FA42**	71-B4
27,1	125,2	**51,74**	3,9	490	**FA52**	71-B4
27,1	125,2	**51,74**	5,4	675	**FC62**	71-B4

P_1=0,37 кВт n_1=1400 мин$^{-1}$						
n_2 (мин$^{-1}$)	M_2 (Н·м)	i	fs	Mn (Н·м)	Редуктор	Габарит двигателя
26,7	127,1	**52,53**	2	260	**FA42**	71-B4
26	130,3	**53,85**	6,2	810	**FC72**	71-B4
22,9	147,6	**61,03**	3,3	480	**FA52**	71-B4
22,9	147,6	**61,03**	3,3	480	**FC62**	71-B4
22,6	146,6	**61,89**	3,5	510	**FA53**	71-B4
22,6	146,6	**61,89**	4,6	675	**FC63**	71-B4
22,4	151,5	**62,63**	5,9	900	**FC72**	71-B4
21,7	156,1	**64,51**	2	315	**FA42**	71-B4
20,2	167,8	**69,37**	1,1	190	**FA42**	71-B4
19,7	168,6	**71,16**	3	510	**FA53**	71-B4
19,7	168,6	**71,16**	4	675	**FC63**	71-B4
19,6	172,4	**71,25**	2,8	490	**FA52**	71-B4
19,6	172,4	**71,25**	3,2	560	**FC62**	71-B4
18,9	179,4	**74,16**	3,3	585	**FC72**	71-B4
18,8	176,1	**74,33**	1,8	320	**FA43**	71-B4
18,5	178,8	**75,5**	4,6	825	**FC73**	71-B4
17	195,4	**82,48**	2,6	510	**FA53**	71-B4
17	195,4	**82,48**	3,5	675	**FC63**	71-B4
17	195,6	**82,56**	1,6	320	**FA43**	71-B4
16,4	206,1	**85,19**	1,1	230	**FA42**	71-B4
16,2	208,7	**86,25**	3,3	680	**FC72**	71-B4
16,2	204,4	**86,27**	2,3	480	**FS50**	71-B4
16,2	204,8	**86,47**	4,4	900	**FC73**	71-B4
16	207,2	**87,48**	1,5	320	**FA43**	71-B4
14,5	228,1	**96,29**	2,2	510	**FA53**	71-B4
14,5	228,1	**96,29**	3	675	**FC63**	71-B4
14	236,9	**100**	2	480	**FS50**	71-B4
14	237,4	**100,22**	3,8	900	**FC73**	71-B4
13,9	238,1	**100,51**	2,1	510	**FA53**	71-B4
13,9	238,1	**100,51**	2,8	675	**FC63**	71-B4
13,8	240,2	**101,4**	1,3	320	**FA43**	71-B4
12,1	273,7	**115,56**	1,9	510	**FA53**	71-B4
12,1	273,7	**115,56**	2,5	675	**FC63**	71-B4
12	276,1	**116,56**	3,3	900	**FC73**	71-B4
11,9	278	**117,38**	1,7	480	**FS50**	71-B4
11,4	290,3	**122,57**	1,1	320	**FA43**	71-B4
11,4	291,7	**123,15**	7,2	2100	**FC83**	71-B4
11,1	298,4	**125,96**	1,7	510	**FA53**	71-B4
11,1	298,4	**125,96**	2,2	665	**FC63**	71-B4
10,4	319,6	**134,91**	1,6	510	**FA53**	71-B4
10,4	319,6	**134,91**	2,1	675	**FC63**	71-B4
10,2	324,1	**136,82**	2,8	900	**FC73**	71-B4
10,1	328,3	**138,59**	1	320	**FA43**	71-B4
10	331,9	**140,1**	1,4	480	**FS50**	71-B4
9,5	348,3	**147,05**	1,5	510	**FA53**	71-B4
9,5	348,3	**147,05**	1,9	675	**FC63**	71-B4
9,3	357,1	**150,73**	5,9	2100	**FC83**	71-B4
9,1	362,5	**153,05**	2,2	810	**FC73**	71-B4
8,7	381	**160,82**	0,8	320	**FA43**	71-B4
8,6	386,9	**163,31**	2,3	900	**FC73**	71-B4

Выбор мотор-редукторов

P_1=0,37 кВт n_1=1400 мин$^{-1}$						
n_2 (мин$^{-1}$)	M_2 (Н·м)	i	fs	Mn (Н·м)	Редуктор	Габарит двигателя
8,2	403,2	**170,2**	0,8	320	**FA43**	71-B4
8,2	403,7	**170,44**	1,3	510	**FA53**	71-B4
8,2	403,7	**170,44**	1,7	675	**FC63**	71-B4
7,9	421,7	**178,01**	2,1	900	**FC73**	71-B4
7,8	424,9	**179,39**	4,9	2100	**FC83**	71-B4
7,6	436,2	**184,15**	1,2	510	**FA53**	71-B4
7,6	436,2	**184,15**	1,5	675	**FC63**	71-B4
7,3	453	**191,24**	1,1	480	**FS50**	71-B4
7,3	454	**191,67**	2	900	**FC73**	71-B4
6,8	487,7	**205,87**	1	510	**FA53**	71-B4
6,8	487,7	**205,87**	1,4	675	**FC63**	71-B4
6,8	488,7	**206,32**	1,8	900	**FC73**	71-B4
6,4	516,3	**217,98**	4,1	2100	**FC83**	71-B4
6,3	528,1	**222,92**	1,7	900	**FC73**	71-B4
5,8	569,3	**240,34**	0,9	510	**FA53**	71-B4
5,8	569,3	**240,34**	1,2	675	**FC63**	71-B4
5,8	573,7	**242,18**	1,6	900	**FC73**	71-B4
5,7	585,2	**247,03**	3,3	1950	**FC83**	71-B4
5,6	591,2	**249,59**	0,8	480	**FS50**	71-B4
5,6	592,5	**250,15**	1,5	900	**FC73**	71-B4
5	661,4	**279,22**	0,8	510	**FA53**	71-B4
5	661,4	**279,22**	1	665	**FC63**	71-B4
4,8	684,8	**289,08**	1,3	900	**FC73**	71-B4
4,7	711	**300,17**	3	2100	**FC83**	71-B4
4,3	772,2	**325,97**	0,9	675	**FC63**	71-B4
4,2	782,4	**330,31**	1,1	890	**FC73**	71-B4
3,8	863,2	**364,41**	0,8	665	**FC63**	71-B4
3,5	934,7	**394,59**	1	900	**FC73**	71-B4

P_1=0,55 кВт n_1=1400 мин$^{-1}$						
n_2 (мин$^{-1}$)	M_2 (Н·м)	i	fs	Mn (Н·м)	Редуктор	Габарит двигателя
219,1	23,6	**6,39**	7,2	170	**FA41**	80-A4
178,4	29	**7,85**	7,8	225	**FA41**	80-A4
167	30,3	**8,38**	7,4	225	**FA42**	80-A4
139,4	36,3	**10,04**	6,6	240	**FA42**	80-A4
113,5	44,6	**12,33**	5,8	260	**FA42**	80-A4
92,4	54,9	**15,16**	4,7	260	**FA42**	80-A4
83,6	60,6	**16,75**	7,8	470	**FA52**	80-A4
79,7	63,6	**17,57**	4,2	270	**FA42**	80-A4
77,1	65,7	**18,16**	4,4	290	**FA42**	80-A4
72,7	69,7	**19,25**	7	490	**FA52**	80-A4
66,5	76,2	**21,05**	4,2	320	**FA42**	80-A4
64,3	78,8	**21,78**	6,2	490	**FA52**	80-A4
62,8	80,7	**22,3**	4	320	**FA42**	80-A4
56,7	89,4	**24,7**	3,6	320	**FA42**	80-A4
55,9	90,6	**25,04**	5,4	490	**FA52**	80-A4
55,9	90,6	**25,04**	7,4	675	**FC62**	80-A4
54,2	93,5	**25,85**	3,4	320	**FA42**	80-A4
47,9	105,8	**29,23**	4,6	490	**FA52**	80-A4
47,9	105,8	**29,23**	6,4	675	**FC62**	80-A4

P_1=0,55 кВт n_1=1400 мин$^{-1}$						
n_2 (мин$^{-1}$)	M_2 (Н·м)	i	fs	Mn (Н·м)	Редуктор	Габарит двигателя
47,5	106,7	**29,49**	3	320	**FA42**	80-A4
46,1	109,8	**30,34**	2,9	320	**FA42**	80-A4
45,7	110,9	**30,65**	4,4	490	**FA52**	80-A4
45,7	110,9	**30,65**	6,1	675	**FC62**	80-A4
41,7	121,6	**33,6**	2,1	250	**FA42**	80-A4
39,6	128,1	**35,38**	7	900	**FC72**	80-A4
39,1	129,5	**35,78**	3,8	490	**FA52**	80-A4
39,1	129,5	**35,78**	5,2	675	**FC62**	80-A4
38,7	131,1	**36,21**	2,4	320	**FA42**	80-A4
37,6	134,8	**37,24**	6,6	895	**FC72**	80-A4
36,3	139,5	**38,55**	3,5	490	**FA52**	80-A4
36,3	139,5	**38,55**	4,2	580	**FC62**	80-A4
34,8	145,7	**40,25**	2,1	300	**FA42**	80-A4
32,3	156,8	**43,31**	5,7	900	**FC72**	80-A4
31,6	160,4	**44,32**	3,1	490	**FA52**	80-A4
31,6	160,4	**44,32**	4,1	665	**FC62**	80-A4
29,8	170,2	**47,02**	4,1	705	**FC72**	80-A4
28,3	178,9	**49,43**	1,8	320	**FA42**	80-A4
27,1	187,3	**51,74**	2,6	490	**FA52**	80-A4
27,1	187,3	**51,74**	3,6	675	**FC62**	80-A4
26,7	190,1	**52,53**	1,4	260	**FA42**	80-A4
26	194,9	**53,85**	4,2	810	**FC72**	80-A4
22,9	220,9	**61,03**	2,2	480	**FA52**	80-A4
22,9	220,9	**61,03**	2,2	480	**FC62**	80-A4
22,6	219,3	**61,89**	2,3	510	**FA53**	80-A4
22,6	219,3	**61,89**	3,1	675	**FC63**	80-A4
22,4	226,7	**62,63**	4	900	**FC72**	80-A4
21,7	233,5	**64,51**	1,3	315	**FA42**	80-A4
20,2	251	**69,37**	0,8	190	**FA42**	80-A4
19,7	252,2	**71,16**	2	510	**FA53**	80-A4
19,7	252,2	**71,16**	2,7	675	**FC63**	80-A4
19,6	257,9	**71,25**	1,9	490	**FA52**	80-A4
19,6	257,9	**71,25**	2,2	560	**FC62**	80-A4
18,9	268,4	**74,16**	2,2	585	**FC72**	80-A4
18,5	267,5	**75,5**	3,1	825	**FC73**	80-A4
18	276,2	**77,93**	7,6	2100	**FC83**	80-A4
17	292,3	**82,48**	1,7	510	**FA53**	80-A4
17	292,3	**82,48**	2,3	675	**FC63**	80-A4
16,4	302,5	**85,36**	6,9	2100	**FC83**	80-A4
16,2	312,2	**86,25**	2,2	680	**FC72**	80-A4
16,2	306,4	**86,47**	2,9	900	**FC73**	80-A4
14,8	335,6	**94,7**	6,3	2100	**FC83**	80-A4
14,5	341,2	**96,29**	1,5	510	**FA53**	80-A4
14,5	341,2	**96,29**	2	675	**FC63**	80-A4
14	355,1	**100,22**	2,5	900	**FC73**	80-A4
13,9	356,2	**100,51**	1,4	510	**FA53**	80-A4
13,9	356,2	**100,51**	1,9	675	**FC63**	80-A4
13,8	359,1	**101,35**	5,8	2100	**FC83**	80-A4
12,1	409,5	**115,56**	1,2	510	**FA53**	80-A4
12,1	409,5	**115,56**	1,6	675	**FC63**	80-A4

6

Выбор мотор-редукторов

P_1=0,55 кВт n_1=1400 мин$^{-1}$						
n_2 (мин$^{-1}$)	M_2 (Н·м)	i	fs	Mn (Н·м)	Редуктор	Габарит двигателя
12	413,1	**116,56**	2,2	900	**FC73**	80-A4
11,4	436,4	**123,15**	4,8	2100	**FC83**	80-A4
11,1	446,4	**125,96**	1,1	510	**FA53**	80-A4
11,1	446,4	**125,96**	1,5	665	**FC63**	80-A4
10,4	478,1	**134,91**	1,1	510	**FA53**	80-A4
10,4	478,1	**134,91**	1,4	675	**FC63**	80-A4
10,2	484,9	**136,82**	1,9	900	**FC73**	80-A4
9,5	521,1	**147,05**	1	510	**FA53**	80-A4
9,5	521,1	**147,05**	1,3	675	**FC63**	80-A4
9,3	534,2	**150,73**	3,9	2100	**FC83**	80-A4
9,1	542,4	**153,05**	1,5	810	**FC73**	80-A4
8,6	578,8	**163,31**	1,6	900	**FC73**	80-A4
8,2	604	**170,44**	0,8	510	**FA53**	80-A4
8,2	604	**170,44**	1,1	675	**FC63**	80-A4
7,9	630,8	**178,01**	1,4	900	**FC73**	80-A4
7,8	635,7	**179,39**	3,3	2100	**FC83**	80-A4
7,6	652,6	**184,15**	0,8	510	**FA53**	80-A4
7,6	652,6	**184,15**	1	675	**FC63**	80-A4
7,3	679,2	**191,67**	1,3	900	**FC73**	80-A4
6,8	729,6	**205,87**	0,9	675	**FC63**	80-A4
6,8	731,2	**206,32**	1,2	900	**FC73**	80-A4
6,4	772,5	**217,98**	2,7	2100	**FC83**	80-A4
6,3	790	**222,92**	1,1	900	**FC73**	80-A4
5,8	851,7	**240,34**	0,8	675	**FC63**	80-A4
5,8	858,3	**242,18**	1	900	**FC73**	80-A4
5,7	875,4	**247,03**	2,2	1950	**FC83**	80-A4
5,6	886,5	**250,15**	1	900	**FC73**	80-A4
4,8	1024,4	**289,08**	0,9	900	**FC73**	80-A4
4,7	1063,7	**300,17**	2	2100	**FC83**	80-A4
4,2	1170,5	**330,31**	0,8	890	**FC73**	80-A4

P_1=0,75 кВт n_1=1400 мин$^{-1}$						
262,5	26,7	**5,33**	6,4	170	**FA41**	80-B4
219,1	32	**6,39**	5,3	170	**FA41**	80-B4
185,3	37,1	**7,56**	7,8	290	**FA52**	80-B4
178,4	39,3	**7,85**	5,7	225	**FA41**	80-B4
167	41,1	**8,38**	5,5	225	**FA42**	80-B4
158,7	43,3	**8,82**	7,4	320	**FA52**	80-B4
139,4	49,3	**10,04**	4,9	240	**FA42**	80-B4
113,5	60,5	**12,33**	4,3	260	**FA42**	80-B4
113	60,8	**12,39**	7,4	450	**FA52**	80-B4
98,3	69,9	**14,24**	6,4	450	**FA52**	80-B4
92,4	74,4	**15,16**	3,5	260	**FA42**	80-B4
83,6	82,2	**16,75**	5,7	470	**FA52**	80-B4
79,7	86,2	**17,57**	3,1	270	**FA42**	80-B4
77,1	89,1	**18,16**	3,3	290	**FA42**	80-B4
72,7	94,5	**19,25**	5,2	490	**FA52**	80-B4
72,7	94,5	**19,25**	7,1	675	**FC62**	80-B4
66,5	103,2	**21,05**	3,1	320	**FA42**	80-B4

P_1=0,75 кВт n_1=1400 мин$^{-1}$						
n_2 (мин$^{-1}$)	M_2 (Н·м)	i	fs	Mn (Н·м)	Редуктор	Габарит двигателя
64,3	106,8	**21,78**	4,6	490	**FA52**	80-B4
64,3	106,8	**21,78**	6,3	675	**FC62**	80-B4
62,8	109,4	**22,3**	2,9	320	**FA42**	80-B4
59,8	114,8	**23,39**	7,8	900	**FC72**	80-B4
56,7	121,2	**24,7**	2,6	320	**FA42**	80-B4
55,9	122,8	**25,04**	4	490	**FA52**	80-B4
55,9	122,8	**25,04**	5,5	675	**FC62**	80-B4
54,2	126,8	**25,85**	2,5	320	**FA42**	80-B4
51,5	133,5	**27,21**	6,7	900	**FC72**	80-B4
47,9	143,4	**29,23**	3,4	490	**FA52**	80-B4
47,9	143,4	**29,23**	4,7	675	**FC62**	80-B4
47,5	144,7	**29,49**	2,2	320	**FA42**	80-B4
46,1	148,8	**30,34**	2,2	320	**FA42**	80-B4
46	149,2	**30,42**	6	900	**FC72**	80-B4
45,7	150,3	**30,65**	3,3	490	**FA52**	80-B4
45,7	150,3	**30,65**	4,5	675	**FC62**	80-B4
41,7	164,8	**33,6**	1,5	250	**FA42**	80-B4
39,6	173,6	**35,38**	5,2	900	**FC72**	80-B4
39,1	175,5	**35,78**	2,8	490	**FA52**	80-B4
39,1	175,5	**35,78**	3,8	675	**FC62**	80-B4
38,7	177,6	**36,21**	1,8	320	**FA42**	80-B4
37,6	182,7	**37,24**	4,9	895	**FC72**	80-B4
36,3	189,1	**38,55**	2,6	490	**FA52**	80-B4
36,3	189,1	**38,55**	3,1	580	**FC62**	80-B4
34,8	197,5	**40,25**	1,5	300	**FA42**	80-B4
32,3	212,5	**43,31**	4,2	900	**FC72**	80-B4
31,6	217,4	**44,32**	2,3	490	**FA52**	80-B4
31,6	217,4	**44,32**	3,1	665	**FC62**	80-B4
29,8	230,7	**47,02**	3,1	705	**FC72**	80-B4
28,3	242,5	**49,43**	1,3	320	**FA42**	80-B4
27,1	253,8	**51,74**	1,9	490	**FA52**	80-B4
27,1	253,8	**51,74**	2,7	675	**FC62**	80-B4
26,7	257,7	**52,53**	1	260	**FA42**	80-B4
26	264,2	**53,85**	3,1	810	**FC72**	80-B4
24,3	276,9	**57,64**	7,6	2100	**FC83**	80-B4
22,9	299,4	**61,03**	1,6	480	**FA52**	80-B4
22,9	299,4	**61,03**	1,6	480	**FC62**	80-B4
22,6	297,3	**61,89**	1,7	510	**FA53**	80-B4
22,6	297,3	**61,89**	2,3	675	**FC63**	80-B4
22,4	307,3	**62,63**	2,9	900	**FC72**	80-B4
21,7	316,5	**64,51**	1	315	**FA42**	80-B4
21,3	315,3	**65,64**	6,7	2100	**FC83**	80-B4
20	336,4	**70,04**	6,2	2100	**FC83**	80-B4
19,7	341,8	**71,16**	1,5	510	**FA53**	80-B4
19,7	341,8	**71,16**	2	675	**FC63**	80-B4
19,6	349,5	**71,25**	1,4	490	**FA52**	80-B4
19,6	349,5	**71,25**	1,6	560	**FC62**	80-B4
18,9	363,8	**74,16**	1,6	585	**FC72**	80-B4
18,5	362,6	**75,5**	2,3	825	**FC73**	80-B4
18	374,3	**77,93**	5,6	2100	**FC83**	80-B4

6

Выбор мотор-редукторов

P_1=0,75 кВт n_1=1400 мин$^{-1}$						
n_2 (мин$^{-1}$)	M_2 (Н·м)	i	fs	Mn (Н·м)	Редуктор	Габарит двигателя
17	396,2	**82,48**	1,3	510	**FA53**	80-B4
17	396,2	**82,48**	1,7	675	**FC63**	80-B4
16,4	410	**85,36**	5,1	2100	**FC83**	80-B4
16,2	423,1	**86,25**	1,6	680	**FC72**	80-B4
16,2	415,3	**86,47**	2,2	900	**FC73**	80-B4
14,8	454,9	**94,7**	4,6	2100	**FC83**	80-B4
14,5	462,5	**96,29**	1,1	510	**FA53**	80-B4
14,5	462,5	**96,29**	1,5	675	**FC63**	80-B4
14	481,4	**100,22**	1,9	900	**FC73**	80-B4
13,9	482,8	**100,51**	1,1	510	**FA53**	80-B4
13,9	482,8	**100,51**	1,4	675	**FC63**	80-B4
13,8	486,8	**101,35**	4,3	2100	**FC83**	80-B4
12,1	555,1	**115,56**	0,9	510	**FA53**	80-B4
12,1	555,1	**115,56**	1,2	675	**FC63**	80-B4
12	559,9	**116,56**	1,6	900	**FC73**	80-B4
11,4	591,5	**123,15**	3,6	2100	**FC83**	80-B4
11,1	605,1	**125,96**	0,8	510	**FA53**	80-B4
11,1	605,1	**125,96**	1,1	665	**FC63**	80-B4
10,4	648	**134,91**	0,8	510	**FA53**	80-B4
10,4	648	**134,91**	1	675	**FC63**	80-B4
10,2	657,2	**136,82**	1,4	900	**FC73**	80-B4
9,5	706,4	**147,05**	1	675	**FC63**	80-B4
9,3	724	**150,73**	2,9	2100	**FC83**	80-B4
9,1	735,2	**153,05**	1,1	810	**FC73**	80-B4
8,6	784,5	**163,31**	1,1	900	**FC73**	80-B4
8,2	818,7	**170,44**	0,8	675	**FC63**	80-B4
7,9	855,1	**178,01**	1,1	900	**FC73**	80-B4
7,8	861,7	**179,39**	2,4	2100	**FC83**	80-B4
7,6	884,6	**184,15**	0,8	675	**FC63**	80-B4
7,3	920,6	**191,67**	1	900	**FC73**	80-B4
6,8	991,1	**206,32**	0,9	900	**FC73**	80-B4
6,4	1047	**217,98**	2	2100	**FC83**	80-B4
6,3	1070,8	**222,92**	0,8	900	**FC73**	80-B4
5,8	1163,3	**242,18**	0,8	900	**FC73**	80-B4
5,7	1186,6	**247,03**	1,6	1950	**FC83**	80-B4
4,7	1441,8	**300,17**	1,5	2100	**FC83**	80-B4

P_1=1,1 кВт n_1=1400 мин$^{-1}$						
480,8	21,3	**2,91**	6,6	140	**FA41**	90-S4
373,3	27,4	**3,75**	5,8	160	**FA41**	90-S4
262,5	38,9	**5,33**	4,4	170	**FA41**	90-S4
219,1	46,6	**6,39**	3,6	170	**FA41**	90-S4
213	47	**6,57**	6	280	**FA52**	90-S4
185,3	54	**7,56**	5,4	290	**FA52**	90-S4
185,3	54	**7,56**	7,2	390	**FC62**	90-S4
178,4	57,3	**7,85**	3,9	225	**FA41**	90-S4
167	59,9	**8,38**	3,8	225	**FA42**	90-S4
158,7	63,1	**8,82**	5,1	320	**FA52**	90-S4
158,7	63,1	**8,82**	6,5	410	**FC62**	90-S4

P_1=1,1 кВт n_1=1400 мин$^{-1}$						
n_2 (мин$^{-1}$)	M_2 (Н·м)	i	fs	Mn (Н·м)	Редуктор	Габарит двигателя
139,4	71,8	**10,04**	3,3	240	**FA42**	90-S4
113,5	88,2	**12,33**	2,9	260	**FA42**	90-S4
113	88,6	**12,39**	5,1	450	**FA52**	90-S4
113	88,6	**12,39**	6,5	580	**FC62**	90-S4
98,3	101,8	**14,24**	4,4	450	**FA52**	90-S4
98,3	101,8	**14,24**	5,9	600	**FC62**	90-S4
92,7	108,1	**15,11**	7,2	775	**FC72**	90-S4
92,4	108,4	**15,16**	2,4	260	**FA42**	90-S4
83,6	119,8	**16,75**	3,9	470	**FA52**	90-S4
83,6	119,8	**16,75**	5,6	665	**FC62**	90-S4
80,9	123,8	**17,3**	7,2	885	**FC72**	90-S4
79,7	125,7	**17,57**	2,1	270	**FA42**	90-S4
77,1	129,9	**18,16**	2,2	290	**FA42**	90-S4
72,7	137,7	**19,25**	3,6	490	**FA52**	90-S4
72,7	137,7	**19,25**	4,9	675	**FC62**	90-S4
69,6	143,9	**20,13**	6,3	900	**FC72**	90-S4
66,5	150,5	**21,05**	2,1	320	**FA42**	90-S4
64,3	155,8	**21,78**	3,1	490	**FA52**	90-S4
64,3	155,8	**21,78**	4,3	675	**FC62**	90-S4
62,8	159,5	**22,3**	2	320	**FA42**	90-S4
59,8	167,3	**23,39**	5,4	900	**FC72**	90-S4
56,7	176,7	**24,7**	1,8	320	**FA42**	90-S4
55,9	179,1	**25,04**	2,7	490	**FA52**	90-S4
55,9	179,1	**25,04**	3,8	675	**FC62**	90-S4
54,2	184,9	**25,85**	1,7	320	**FA42**	90-S4
51,5	194,6	**27,21**	4,6	900	**FC72**	90-S4
47,9	209,1	**29,23**	2,3	490	**FA52**	90-S4
47,9	209,1	**29,23**	3,2	675	**FC62**	90-S4
47,5	210,9	**29,49**	1,5	320	**FA42**	90-S4
46,1	217	**30,34**	1,5	320	**FA42**	90-S4
46	217,6	**30,42**	4,1	900	**FC72**	90-S4
45,7	219,2	**30,65**	2,2	490	**FA52**	90-S4
45,7	219,2	**30,65**	3,1	675	**FC62**	90-S4
41,7	240,3	**33,6**	1	250	**FA42**	90-S4
39,6	253,1	**35,38**	3,6	900	**FC72**	90-S4
39,1	255,9	**35,78**	1,9	490	**FA52**	90-S4
39,1	255,9	**35,78**	2,6	675	**FC62**	90-S4
38,7	259	**36,21**	1,2	320	**FA42**	90-S4
37,6	266,3	**37,24**	3,4	895	**FC72**	90-S4
36,3	275,7	**38,55**	1,8	490	**FA52**	90-S4
36,3	275,7	**38,55**	2,1	580	**FC62**	90-S4
34,8	287,9	**40,25**	1	300	**FA42**	90-S4
32,3	309,8	**43,31**	2,9	900	**FC72**	90-S4
31,6	317	**44,32**	1,5	490	**FA52**	90-S4
31,6	317	**44,32**	2,1	665	**FC62**	90-S4
29,8	336,3	**47,02**	2,1	705	**FC72**	90-S4
28,8	340	**48,55**	6,2	2100	**FC83**	90-S4
28,3	353,5	**49,43**	0,9	320	**FA42**	90-S4
27,1	370,1	**51,74**	1,3	490	**FA52**	90-S4
27,1	370,1	**51,74**	1,8	675	**FC62**	90-S4

Выбор мотор-редукторов

P_1=1,1 кВт n_1=1400 мин$^{-1}$						
n_2 (мин$^{-1}$)	M_2 (Н·м)	i	fs	Mn (Н·м)	Редуктор	Габарит двигателя
26	385,1	**53,85**	2,1	810	**FC72**	90-S4
24,3	403,7	**57,64**	5,2	2100	**FC83**	90-S4
22,9	436,5	**61,03**	1,1	480	**FA52**	90-S4
22,9	436,5	**61,03**	1,1	480	**FC62**	90-S4
22,6	433,4	**61,89**	1,2	510	**FA53**	90-S4
22,6	433,4	**61,89**	1,6	675	**FC63**	90-S4
22,4	448	**62,63**	2	900	**FC72**	90-S4
21,3	459,7	**65,64**	4,6	2100	**FC83**	90-S4
20	490,5	**70,04**	4,3	2100	**FC83**	90-S4
19,7	498,3	**71,16**	1	510	**FA53**	90-S4
19,7	498,3	**71,16**	1,4	675	**FC63**	90-S4
19,6	509,6	**71,25**	1	490	**FA52**	90-S4
19,6	509,6	**71,25**	1,1	560	**FC62**	90-S4
18,9	530,4	**74,16**	1,1	585	**FC72**	90-S4
18,5	528,7	**75,5**	1,6	825	**FC73**	90-S4
18	545,8	**77,93**	3,8	2100	**FC83**	90-S4
17	577,6	**82,48**	0,9	510	**FA53**	90-S4
17	577,6	**82,48**	1,2	675	**FC63**	90-S4
16,4	597,8	**85,36**	3,5	2100	**FC83**	90-S4
16,2	616,9	**86,25**	1,1	680	**FC72**	90-S4
16,2	605,5	**86,47**	1,5	900	**FC73**	90-S4
14,8	663,2	**94,7**	3,2	2100	**FC83**	90-S4
14,5	674,3	**96,29**	0,8	510	**FA53**	90-S4
14,5	674,3	**96,29**	1	675	**FC63**	90-S4
14	701,8	**100,22**	1,3	900	**FC73**	90-S4
13,9	703,9	**100,51**	1	675	**FC63**	90-S4
13,8	709,7	**101,35**	3	2100	**FC83**	90-S4
12,1	809,3	**115,56**	0,8	675	**FC63**	90-S4
12	816,3	**116,56**	1,1	900	**FC73**	90-S4
11,4	862,4	**123,15**	2,4	2100	**FC83**	90-S4
11,1	882,1	**125,96**	0,8	665	**FC63**	90-S4
10,2	958,2	**136,82**	0,9	900	**FC73**	90-S4
9,3	1055,6	**150,73**	2	2100	**FC83**	90-S4
9,1	1071,8	**153,05**	0,8	810	**FC73**	90-S4
8,6	1143,7	**163,31**	0,8	900	**FC73**	90-S4
7,8	1256,3	**179,39**	1,7	2100	**FC83**	90-S4
6,4	1526,5	**217,98**	1,4	2100	**FC83**	90-S4
5,7	1729,9	**247,03**	1,1	1950	**FC83**	90-S4
4,7	2102,1	**300,17**	1	2100	**FC83**	90-S4

P_1=1,1 кВт n_1=1400 мин$^{-1}$						
480,8	29,1	**2,91**	4,8	140	**FA41**	90-LA4
373,3	37,5	**3,75**	4,3	160	**FA41**	90-LA4
262,5	53,3	**5,33**	3,2	170	**FA41**	90-LA4
219,1	63,9	**6,39**	2,7	170	**FA41**	90-LA4
213	64,4	**6,57**	4,4	280	**FA52**	90-LA4
213	64,4	**6,57**	5,9	380	**FC62**	90-LA4
185,3	74	**7,56**	3,9	290	**FA52**	90-LA4
185,3	74	**7,56**	5,3	390	**FC62**	90-LA4

P_1=1,5 кВт n_1=1400 мин$^{-1}$						
n_2 (мин$^{-1}$)	M_2 (Н·м)	i	fs	Mn (Н·м)	Редуктор	Габарит двигателя
178,4	78,4	**7,85**	2,9	225	**FA41**	90-LA4
174,6	78,5	**8,02**	6,6	520	**FC72**	90-LA4
167	82,1	**8,38**	2,7	225	**FA42**	90-LA4
158,7	86,4	**8,82**	3,7	320	**FA52**	90-LA4
158,7	86,4	**8,82**	4,7	410	**FC62**	90-LA4
152,5	89,9	**9,18**	6,6	590	**FC72**	90-LA4
139,4	98,3	**10,04**	2,4	240	**FA42**	90-LA4
131,1	104,6	**10,68**	6,5	680	**FC72**	90-LA4
113,5	120,7	**12,33**	2,2	260	**FA42**	90-LA4
113	121,3	**12,39**	3,7	450	**FA52**	90-LA4
113	121,3	**12,39**	4,8	580	**FC62**	90-LA4
98,3	139,4	**14,24**	3,2	450	**FA52**	90-LA4
98,3	139,4	**14,24**	4,3	600	**FC62**	90-LA4
92,7	147,9	**15,11**	5,2	775	**FC72**	90-LA4
92,4	148,4	**15,16**	1,8	260	**FA42**	90-LA4
83,6	164	**16,75**	2,9	470	**FA52**	90-LA4
83,6	164	**16,75**	4,1	665	**FC62**	90-LA4
80,9	169,4	**17,3**	5,2	885	**FC72**	90-LA4
79,7	172	**17,57**	1,6	270	**FA42**	90-LA4
77,1	177,8	**18,16**	1,6	290	**FA42**	90-LA4
72,7	188,5	**19,25**	2,6	490	**FA52**	90-LA4
72,7	188,5	**19,25**	3,6	675	**FC62**	90-LA4
69,6	197,1	**20,13**	4,6	900	**FC72**	90-LA4
66,5	206,1	**21,05**	1,6	320	**FA42**	90-LA4
64,3	213,2	**21,78**	2,3	490	**FA52**	90-LA4
64,3	213,2	**21,78**	3,2	675	**FC62**	90-LA4
62,8	218,4	**22,3**	1,5	320	**FA42**	90-LA4
59,8	229,1	**23,39**	3,9	900	**FC72**	90-LA4
56,7	241,9	**24,7**	1,3	320	**FA42**	90-LA4
55,9	245,2	**25,04**	2	490	**FA52**	90-LA4
55,9	245,2	**25,04**	2,8	675	**FC62**	90-LA4
54,2	253,1	**25,85**	1,3	320	**FA42**	90-LA4
51,5	266,4	**27,21**	3,4	900	**FC72**	90-LA4
47,9	286,2	**29,23**	1,7	490	**FA52**	90-LA4
47,9	286,2	**29,23**	2,4	675	**FC62**	90-LA4
47,5	288,7	**29,49**	1,1	320	**FA42**	90-LA4
46,1	297,1	**30,34**	1,1	320	**FA42**	90-LA4
46	297,9	**30,42**	3	900	**FC72**	90-LA4
45,7	300,1	**30,65**	1,6	490	**FA52**	90-LA4
45,7	300,1	**30,65**	2,2	675	**FC62**	90-LA4
41,7	329	**33,6**	0,8	250	**FA42**	90-LA4
39,6	346,5	**35,38**	2,6	900	**FC72**	90-LA4
39,1	350,4	**35,78**	1,4	490	**FA52**	90-LA4
39,1	350,4	**35,78**	1,9	675	**FC62**	90-LA4
38,7	354,6	**36,21**	0,9	320	**FA42**	90-LA4
37,6	364,6	**37,24**	2,5	895	**FC72**	90-LA4
36,3	377,5	**38,55**	1,3	490	**FA52**	90-LA4
36,3	377,5	**38,55**	1,5	580	**FC62**	90-LA4
34,8	394,1	**40,25**	0,8	300	**FA42**	90-LA4
32,3	424,1	**43,31**	2,1	900	**FC72**	90-LA4

Выбор мотор-редукторов

P_1=1,5 кВт n_1=1400 мин$^{-1}$						
n_2 (мин$^{-1}$)	M_2 (Н·м)	i	fs	Mn (Н·м)	Редуктор	Габарит двигателя
31,6	434	**44,32**	1,1	490	**FA52**	90-LA4
31,6	434	**44,32**	1,5	665	**FC62**	90-LA4
29,8	460,4	**47,02**	1,5	705	**FC72**	90-LA4
28,8	465,5	**48,55**	4,5	2100	**FC83**	90-LA4
27,1	506,6	**51,74**	1	490	**FA52**	90-LA4
27,1	506,6	**51,74**	1,3	675	**FC62**	90-LA4
26	527,3	**53,85**	1,5	810	**FC72**	90-LA4
24,3	552,7	**57,64**	3,8	2100	**FC83**	90-LA4
22,9	597,6	**61,03**	0,8	480	**FA52**	90-LA4
22,9	597,6	**61,03**	0,8	480	**FC62**	90-LA4
22,6	593,4	**61,89**	0,9	510	**FA53**	90-LA4
22,6	593,4	**61,89**	1,1	675	**FC63**	90-LA4
22,4	613,3	**62,63**	1,5	900	**FC72**	90-LA4
21,3	629,3	**65,64**	3,3	2100	**FC83**	90-LA4
20	671,5	**70,04**	3,1	2100	**FC83**	90-LA4
19,7	682,3	**71,16**	1	675	**FC63**	90-LA4
19,6	697,7	**71,25**	0,8	560	**FC62**	90-LA4
18,9	726,1	**74,16**	0,8	585	**FC72**	90-LA4
18,5	723,9	**75,5**	1,1	825	**FC73**	90-LA4
18	747,2	**77,93**	2,8	2100	**FC83**	90-LA4
17	790,8	**82,48**	0,9	675	**FC63**	90-LA4
16,4	818,4	**85,36**	2,6	2100	**FC83**	90-LA4
16,2	844,6	**86,25**	0,8	680	**FC72**	90-LA4
16,2	829	**86,47**	1,1	900	**FC73**	90-LA4
14,8	907,9	**94,7**	2,3	2100	**FC83**	90-LA4
14	960,9	**100,22**	0,9	900	**FC73**	90-LA4
13,8	971,7	**101,35**	2,2	2100	**FC83**	90-LA4
12	1117,6	**116,56**	0,8	900	**FC73**	90-LA4
11,4	1180,7	**123,15**	1,8	2100	**FC83**	90-LA4
9,3	1445,2	**150,73**	1,5	2100	**FC83**	90-LA4
7,8	1720	**179,39**	1,2	2100	**FC83**	90-LA4
6,4	2090	**217,98**	1	2100	**FC83**	90-LA4
5,7	2368,5	**247,03**	0,8	1950	**FC83**	90-LA4

P_1=1,8 кВт n_1=1400 мин$^{-1}$						
480,8	36	**2,91**	3,9	140	**FA41**	90-LB4
373,3	46,3	**3,75**	3,5	160	**FA41**	90-LB4
262,5	65,9	**5,33**	2,6	170	**FA41**	90-LB4
219,1	78,9	**6,39**	2,2	170	**FA41**	90-LB4
213	79,5	**6,57**	3,5	280	**FA52**	90-LB4
213	79,5	**6,57**	4,8	380	**FC62**	90-LB4
185,3	91,4	**7,56**	3,2	290	**FA52**	90-LB4
185,3	91,4	**7,56**	4,3	390	**FC62**	90-LB4
178,4	96,9	**7,85**	2,3	225	**FA41**	90-LB4
174,6	97	**8,02**	5,4	520	**FC72**	90-LB4
167	101,4	**8,38**	2,2	225	**FA42**	90-LB4
158,7	106,7	**8,82**	3	320	**FA52**	90-LB4
158,7	106,7	**8,82**	3,8	410	**FC62**	90-LB4
152,5	111,1	**9,18**	5,3	590	**FC72**	90-LB4

P_1=1,8 кВт n_1=1400 мин$^{-1}$						
n_2 (мин$^{-1}$)	M_2 (Н·м)	i	fs	Mn (Н·м)	Редуктор	Габарит двигателя
139,4	121,4	**10,04**	2	240	**FA42**	90-LB4
131,1	129,2	**10,68**	5,3	680	**FC72**	90-LB4
113,5	149,1	**12,33**	1,7	260	**FA42**	90-LB4
113	149,8	**12,39**	3	450	**FA52**	90-LB4
113	149,8	**12,39**	3,9	580	**FC62**	90-LB4
98,3	172,3	**14,24**	2,6	450	**FA52**	90-LB4
98,3	172,3	**14,24**	3,5	600	**FC62**	90-LB4
92,7	182,8	**15,11**	4,2	775	**FC72**	90-LB4
92,4	183,3	**15,16**	1,4	260	**FA42**	90-LB4
83,6	202,6	**16,75**	2,3	470	**FA52**	90-LB4
83,6	202,6	**16,75**	3,3	665	**FC62**	90-LB4
80,9	209,3	**17,3**	4,2	885	**FC72**	90-LB4
79,7	212,5	**17,57**	1,3	270	**FA42**	90-LB4
77,1	219,6	**18,16**	1,3	290	**FA42**	90-LB4
72,7	232,9	**19,25**	2,1	490	**FA52**	90-LB4
72,7	232,9	**19,25**	2,9	675	**FC62**	90-LB4
69,6	243,4	**20,13**	3,7	900	**FC72**	90-LB4
66,5	254,6	**21,05**	1,3	320	**FA42**	90-LB4
64,3	263,4	**21,78**	1,9	490	**FA52**	90-LB4
64,3	263,4	**21,78**	2,6	675	**FC62**	90-LB4
62,8	269,7	**22,3**	1,2	320	**FA42**	90-LB4
59,8	283	**23,39**	3,2	900	**FC72**	90-LB4
56,7	298,8	**24,7**	1,1	320	**FA42**	90-LB4
55,9	302,9	**25,04**	1,6	490	**FA52**	90-LB4
55,9	302,9	**25,04**	2,2	675	**FC62**	90-LB4
54,2	312,6	**25,85**	1	320	**FA42**	90-LB4
51,5	329,1	**27,21**	2,7	900	**FC72**	90-LB4
47,9	353,6	**29,23**	1,4	490	**FA52**	90-LB4
47,9	353,6	**29,23**	1,9	675	**FC62**	90-LB4
47,5	356,7	**29,49**	0,9	320	**FA42**	90-LB4
46,1	367	**30,34**	0,9	320	**FA42**	90-LB4
46	368	**30,42**	2,4	900	**FC72**	90-LB4
45,7	370,7	**30,65**	1,3	490	**FA52**	90-LB4
45,7	370,7	**30,65**	1,8	675	**FC62**	90-LB4
39,6	428	**35,38**	2,1	900	**FC72**	90-LB4
39,1	432,8	**35,78**	1,1	490	**FA52**	90-LB4
39,1	432,8	**35,78**	1,6	675	**FC62**	90-LB4
37,6	450,4	**37,24**	2	895	**FC72**	90-LB4
36,3	466,3	**38,55**	1,1	490	**FA52**	90-LB4
36,3	466,3	**38,55**	1,2	580	**FC62**	90-LB4
32,3	523,9	**43,31**	1,7	900	**FC72**	90-LB4
31,6	536,1	**44,32**	0,9	490	**FA52**	90-LB4
31,6	536,1	**44,32**	1,2	665	**FC62**	90-LB4
29,8	568,8	**47,02**	1,2	705	**FC72**	90-LB4
28,8	575	**48,55**	3,7	2100	**FC83**	90-LB4
27,1	625,9	**51,74**	0,8	490	**FA52**	90-LB4
27,1	625,9	**51,74**	1,1	675	**FC62**	90-LB4
26	651,4	**53,85**	1,2	810	**FC72**	90-LB4
24,3	682,7	**57,64**	3,1	2100	**FC83**	90-LB4
22,6	733,1	**61,89**	0,9	675	**FC63**	90-LB4

Выбор мотор-редукторов

P_1=1,8 кВт n_1=1400 мин$^{-1}$						
n_2 (мин$^{-1}$)	M_2 (Н·м)	i	fs	Mn (Н·м)	Редуктор	Габарит двигателя
22,4	757,6	**62,63**	1,2	900	**FC72**	90-LB4
21,3	777,4	**65,64**	2,7	2100	**FC83**	90-LB4
20	829,5	**70,04**	2,5	2100	**FC83**	90-LB4
19,7	842,8	**71,16**	0,8	675	**FC63**	90-LB4
18,5	894,2	**75,5**	0,9	825	**FC73**	90-LB4
18	923	**77,93**	2,3	2100	**FC83**	90-LB4
16,4	1011	**85,36**	2,1	2100	**FC83**	90-LB4
16,2	1024,1	**86,47**	0,9	900	**FC73**	90-LB4
14,8	1121,6	**94,7**	1,9	2100	**FC83**	90-LB4
14	1187	**100,22**	0,8	900	**FC73**	90-LB4
13,8	1200,3	**101,35**	1,7	2100	**FC83**	90-LB4
11,4	1458,5	**123,15**	1,4	2100	**FC83**	90-LB4
9,3	1785,3	**150,73**	1,2	2100	**FC83**	90-LB4
7,8	2124,7	**179,39**	1	2100	**FC83**	90-LB4
6,4	2581,7	**217,98**	0,8	2100	**FC83**	90-LB4
527,9	374,3	**2,65**	1,7	650	**FC81**	180-L4
409,2	482,8	**3,42**	1,6	750	**FC81**	180-L4
304,3	649,2	**4,6**	1,5	950	**FC81**	180-L4
256,3	770,7	**5,46**	1,3	1000	**FC81**	180-L4
234,1	826,7	**5,98**	1,2	1000	**FC82**	180-L4
211	936,5	**6,64**	1,3	1175	**FC81**	180-L4
197,2	981,5	**7,1**	1,2	1175	**FC82**	180-L4
162,3	1192,6	**8,63**	1,1	1350	**FC82**	180-L4
124,2	1558	**11,27**	1	1500	**FC82**	180-L4
104,6	1849,8	**13,38**	0,9	1700	**FC82**	180-L4
91,9	2106,4	**15,24**	0,9	1900	**FC82**	180-L4
86,1	2247,7	**16,26**	0,9	2100	**FC82**	180-L4
77,4	2500,9	**18,09**	0,8	2100	**FC82**	180-L4

P_1=2,2 кВт n_1=1400 мин$^{-1}$						
480,8	42,2	**2,91**	3,3	140	**FA41**	100-LA4
373,3	54,4	**3,75**	2,9	160	**FA41**	100-LA4
262,5	77,4	**5,33**	2,2	170	**FA41**	100-LA4
219,1	92,7	**6,39**	1,8	170	**FA41**	100-LA4
213	93,4	**6,57**	3	280	**FA52**	100-LA4
213	93,4	**6,57**	4,1	380	**FC62**	100-LA4
185,3	107,4	**7,56**	2,7	290	**FA52**	100-LA4
185,3	107,4	**7,56**	3,6	390	**FC62**	100-LA4
178,4	113,8	**7,85**	2	225	**FA41**	100-LA4
174,6	113,9	**8,02**	4,6	520	**FC72**	100-LA4
167	119,1	**8,38**	1,9	225	**FA42**	100-LA4
158,7	125,3	**8,82**	2,6	320	**FA52**	100-LA4
158,7	125,3	**8,82**	3,3	410	**FC62**	100-LA4
152,5	130,4	**9,18**	4,5	590	**FC72**	100-LA4
139,4	142,6	**10,04**	1,7	240	**FA42**	100-LA4
131,1	151,7	**10,68**	4,5	680	**FC72**	100-LA4
113,5	175,2	**12,33**	1,5	260	**FA42**	100-LA4
113	176	**12,39**	2,6	450	**FA52**	100-LA4
113	176	**12,39**	3,3	580	**FC62**	100-LA4

P_1=2,2 кВт n_1=1400 мин$^{-1}$						
n_2 (мин$^{-1}$)	M_2 (Н·м)	i	fs	Mn (Н·м)	Редуктор	Габарит двигателя
98,3	202,3	**14,24**	2,2	450	**FA52**	100-LA4
98,3	202,3	**14,24**	3	600	**FC62**	100-LA4
92,7	214,7	**15,11**	3,6	775	**FC72**	100-LA4
92,4	215,4	**15,16**	1,2	260	**FA42**	100-LA4
83,6	237,9	**16,75**	2	470	**FA52**	100-LA4
83,6	237,9	**16,75**	2,8	665	**FC62**	100-LA4
80,9	245,8	**17,3**	3,6	885	**FC72**	100-LA4
79,7	249,6	**17,57**	1,1	270	**FA42**	100-LA4
77,1	258	**18,16**	1,1	290	**FA42**	100-LA4
72,7	273,6	**19,25**	1,8	490	**FA52**	100-LA4
72,7	273,6	**19,25**	2,5	675	**FC62**	100-LA4
69,6	285,9	**20,13**	3,1	900	**FC72**	100-LA4
66,5	299	**21,05**	1,1	320	**FA42**	100-LA4
64,3	309,4	**21,78**	1,6	490	**FA52**	100-LA4
64,3	309,4	**21,78**	2,2	675	**FC62**	100-LA4
62,8	316,8	**22,3**	1	320	**FA42**	100-LA4
59,8	332,4	**23,39**	2,7	900	**FC72**	100-LA4
56,7	351	**24,7**	0,9	320	**FA42**	100-LA4
55,9	355,7	**25,04**	1,4	490	**FA52**	100-LA4
55,9	355,7	**25,04**	1,9	675	**FC62**	100-LA4
54,2	367,2	**25,85**	0,9	320	**FA42**	100-LA4
51,5	386,6	**27,21**	2,3	900	**FC72**	100-LA4
47,9	415,3	**29,23**	1,2	490	**FA52**	100-LA4
47,9	415,3	**29,23**	1,6	675	**FC62**	100-LA4
46	432,3	**30,42**	2,1	900	**FC72**	100-LA4
45,7	435,4	**30,65**	1,1	490	**FA52**	100-LA4
45,7	435,4	**30,65**	1,6	675	**FC62**	100-LA4
39,6	502,7	**35,38**	1,8	900	**FC72**	100-LA4
39,1	508,4	**35,78**	1	490	**FA52**	100-LA4
39,1	508,4	**35,78**	1,3	675	**FC62**	100-LA4
37,6	529,1	**37,24**	1,7	895	**FC72**	100-LA4
36,3	547,7	**38,55**	0,9	490	**FA52**	100-LA4
36,3	547,7	**38,55**	1,1	580	**FC62**	100-LA4
32,3	615,4	**43,31**	1,5	900	**FC72**	100-LA4
31,6	629,7	**44,32**	0,8	490	**FA52**	100-LA4
31,6	629,7	**44,32**	1,1	665	**FC62**	100-LA4
29,8	668,1	**47,02**	1,1	705	**FC72**	100-LA4
28,8	675,4	**48,55**	3,1	2100	**FC83**	100-LA4
27,1	735,1	**51,74**	0,9	675	**FC62**	100-LA4
26	765,1	**53,85**	1,1	810	**FC72**	100-LA4
24,3	801,9	**57,64**	2,6	2100	**FC83**	100-LA4
22,4	889,9	**62,63**	1	900	**FC72**	100-LA4
21,3	913,2	**65,64**	2,3	2100	**FC83**	100-LA4
20	974,4	**70,04**	2,2	2100	**FC83**	100-LA4
18	1084,2	**77,93**	1,9	2100	**FC83**	100-LA4
16,4	1187,5	**85,36**	1,8	2100	**FC83**	100-LA4
14,8	1317,4	**94,7**	1,6	2100	**FC83**	100-LA4
13,8	1409,9	**101,35**	1,5	2100	**FC83**	100-LA4
11,4	1713,2	**123,15**	1,2	2100	**FC83**	100-LA4
9,3	2097	**150,73**	1	2100	**FC83**	100-LA4

Выбор мотор-редукторов

P_1=2,2 кВт n_1=1400 мин$^{-1}$						
n_2 (мин$^{-1}$)	M_2 (Н·м)	i	fs	Mn (Н·м)	Редуктор	Габарит двигателя
7,8	2495,7	**179,39**	0,8	2100	**FC83**	100-LA4

P_1=3,0 кВт n_1=1400 мин$^{-1}$						
480,8	57,4	**2,91**	2,4	140	**FA41**	100-LB4
373,3	73,9	**3,75**	2,2	160	**FA41**	100-LB4
262,5	105,1	**5,33**	1,6	170	**FA41**	100-LB4
219,1	125,8	**6,39**	1,4	170	**FA41**	100-LB4
213	126,8	**6,57**	2,2	280	**FA52**	100-LB4
213	126,8	**6,57**	3	380	**FC62**	100-LB4
185,3	145,8	**7,56**	2	290	**FA52**	100-LB4
185,3	145,8	**7,56**	2,7	390	**FC62**	100-LB4
178,4	154,6	**7,85**	1,5	225	**FA41**	100-LB4
174,6	154,7	**8,02**	3,4	520	**FC72**	100-LB4
167	161,7	**8,38**	1,4	225	**FA42**	100-LB4
158,7	170,2	**8,82**	1,9	320	**FA52**	100-LB4
158,7	170,2	**8,82**	2,4	410	**FC62**	100-LB4
152,5	177,2	**9,18**	3,3	590	**FC72**	100-LB4
139,4	193,7	**10,04**	1,2	240	**FA42**	100-LB4
131,1	206,1	**10,68**	3,3	680	**FC72**	100-LB4
113,5	237,9	**12,33**	1,1	260	**FA42**	100-LB4
113	239	**12,39**	1,9	450	**FA52**	100-LB4
113	239	**12,39**	2,4	580	**FC62**	100-LB4
98,3	274,8	**14,24**	1,6	450	**FA52**	100-LB4
98,3	274,8	**14,24**	2,2	600	**FC62**	100-LB4
92,7	291,5	**15,11**	2,7	775	**FC72**	100-LB4
92,4	292,5	**15,16**	0,9	260	**FA42**	100-LB4
83,6	323,1	**16,75**	1,5	470	**FA52**	100-LB4
83,6	323,1	**16,75**	2,1	665	**FC62**	100-LB4
80,9	333,9	**17,3**	2,7	885	**FC72**	100-LB4
79,7	339	**17,57**	0,8	270	**FA42**	100-LB4
77,1	350,4	**18,16**	0,8	290	**FA42**	100-LB4
72,7	371,5	**19,25**	1,3	490	**FA52**	100-LB4
72,7	371,5	**19,25**	1,8	675	**FC62**	100-LB4
69,6	388,3	**20,13**	2,3	900	**FC72**	100-LB4
66,5	406,1	**21,05**	0,8	320	**FA42**	100-LB4
64,3	420,2	**21,78**	1,2	490	**FA52**	100-LB4
64,3	420,2	**21,78**	1,6	675	**FC62**	100-LB4
59,8	451,4	**23,39**	2	900	**FC72**	100-LB4
55,9	483,1	**25,04**	1	490	**FA52**	100-LB4
55,9	483,1	**25,04**	1,4	675	**FC62**	100-LB4
51,5	525	**27,21**	1,7	900	**FC72**	100-LB4
47,9	564	**29,23**	0,9	490	**FA52**	100-LB4
47,9	564	**29,23**	1,2	675	**FC62**	100-LB4
46	587	**30,42**	1,5	900	**FC72**	100-LB4
45,7	591,4	**30,65**	0,8	490	**FA52**	100-LB4
45,7	591,4	**30,65**	1,1	675	**FC62**	100-LB4
39,6	682,8	**35,38**	1,3	900	**FC72**	100-LB4
39,1	690,4	**35,78**	1	675	**FC62**	100-LB4
37,6	718,6	**37,24**	1,2	895	**FC72**	100-LB4

P_1=3,0 кВт n_1=1400 мин$^{-1}$						
n_2 (мин$^{-1}$)	M_2 (Н·м)	i	fs	Mn (Н·м)	Редуктор	Габарит двигателя
36,3	743,8	**38,55**	0,8	580	**FC62**	100-LB4
32,3	835,7	**43,31**	1,1	900	**FC72**	100-LB4
31,6	855,2	**44,32**	0,8	665	**FC62**	100-LB4
29,8	907,3	**47,02**	0,8	705	**FC72**	100-LB4
28,8	917,3	**48,55**	2,3	2100	**FC83**	100-LB4
26	1039,1	**53,85**	0,8	810	**FC72**	100-LB4
24,3	1089,1	**57,64**	1,9	2100	**FC83**	100-LB4
21,3	1240,2	**65,64**	1,7	2100	**FC83**	100-LB4
20	1323,3	**70,04**	1,6	2100	**FC83**	100-LB4
18	1472,4	**77,93**	1,4	2100	**FC83**	100-LB4
16,4	1612,8	**85,36**	1,3	2100	**FC83**	100-LB4
14,8	1789,2	**94,7**	1,2	2100	**FC83**	100-LB4
13,8	1914,8	**101,35**	1,1	2100	**FC83**	100-LB4
11,4	2326,7	**123,15**	0,9	2100	**FC83**	100-LB4

P_1=4,0 кВт n_1=1400 мин$^{-1}$						
480,8	76,2	**2,91**	1,8	140	**FA41**	112-M4
373,3	98,1	**3,75**	1,6	160	**FA41**	112-M4
262,5	139,6	**5,33**	1,2	170	**FA41**	112-M4
219,1	167,2	**6,39**	1	170	**FA41**	112-M4
213	168,5	**6,57**	1,7	280	**FA52**	112-M4
213	168,5	**6,57**	2,3	380	**FC62**	112-M4
185,3	193,7	**7,56**	1,5	290	**FA52**	112-M4
185,3	193,7	**7,56**	2	390	**FC62**	112-M4
178,4	205,3	**7,85**	1,1	225	**FA41**	112-M4
174,6	205,5	**8,02**	2,5	520	**FC72**	112-M4
167	214,8	**8,38**	1	225	**FA42**	112-M4
158,7	226,1	**8,82**	1,4	320	**FA52**	112-M4
158,7	226,1	**8,82**	1,8	410	**FC62**	112-M4
152,5	235,3	**9,18**	2,5	590	**FC72**	112-M4
139,4	257,3	**10,04**	0,9	240	**FA42**	112-M4
131,1	273,7	**10,68**	2,5	680	**FC72**	112-M4
113,5	316	**12,33**	0,8	260	**FA42**	112-M4
113	317,5	**12,39**	1,4	450	**FA52**	112-M4
113	317,5	**12,39**	1,8	580	**FC62**	112-M4
98,3	365	**14,24**	1,2	450	**FA52**	112-M4
98,3	365	**14,24**	1,6	600	**FC62**	112-M4
92,7	387,3	**15,11**	2	775	**FC72**	112-M4
83,6	429,2	**16,75**	1,1	470	**FA52**	112-M4
83,6	429,2	**16,75**	1,5	665	**FC62**	112-M4
80,9	443,5	**17,3**	2	885	**FC72**	112-M4
72,7	493,5	**19,25**	1	490	**FA52**	112-M4
72,7	493,5	**19,25**	1,4	675	**FC62**	112-M4
69,6	515,8	**20,13**	1,7	900	**FC72**	112-M4
64,3	558,2	**21,78**	0,9	490	**FA52**	112-M4
64,3	558,2	**21,78**	1,2	675	**FC62**	112-M4
59,8	599,6	**23,39**	1,5	900	**FC72**	112-M4
55,9	641,8	**25,04**	0,8	490	**FA52**	112-M4
55,9	641,8	**25,04**	1,1	675	**FC62**	112-M4

Выбор мотор-редукторов

P_1=4,0 кВт n_1=1400 мин$^{-1}$						
n_2 (мин$^{-1}$)	M_2 (Н·м)	i	fs	Mn (Н·м)	Редуктор	Габарит двигателя
51,5	697,4	**27,21**	1,3	900	**FC72**	112-M4
47,9	749,2	**29,23**	0,9	675	**FC62**	112-M4
46	779,8	**30,42**	1,2	900	**FC72**	112-M4
45,7	785,6	**30,65**	0,9	675	**FC62**	112-M4
39,6	907	**35,38**	1	900	**FC72**	112-M4
37,6	954,5	**37,24**	0,9	895	**FC72**	112-M4
32,3	1110,2	**43,31**	0,8	900	**FC72**	112-M4
28,8	1218,4	**48,55**	1,7	2100	**FC83**	112-M4
24,3	1446,7	**57,64**	1,5	2100	**FC83**	112-M4
21,3	1647,4	**65,64**	1,3	2100	**FC83**	112-M4
20	1757,8	**70,04**	1,2	2100	**FC83**	112-M4
18	1955,9	**77,93**	1,1	2100	**FC83**	112-M4
16,4	2142,3	**85,36**	1	2100	**FC83**	112-M4
14,8	2376,7	**94,7**	0,9	2100	**FC83**	112-M4
13,8	2543,6	**101,35**	0,8	2100	**FC83**	112-M4

P_1=5,5 кВт n_1=1400 мин$^{-1}$						
507,5	98,7	**2,76**	2,7	265	**FC61**	132-S4
395,3	126,7	**3,54**	2,2	275	**FC61**	132-S4
276,9	180,8	**5,06**	1,6	290	**FC61**	132-S4
240,9	207,9	**5,81**	1,6	330	**FC61**	132-S4
234,1	209,5	**5,98**	4,8	1000	**FC82**	132-S4
213	230,3	**6,57**	1,2	280	**FA52**	132-S4
213	230,3	**6,57**	1,7	380	**FC62**	132-S4
206,3	242,7	**6,79**	1,6	380	**FC61**	132-S4
197,2	248,8	**7,1**	4,7	1175	**FC82**	132-S4
185,3	264,8	**7,56**	1,1	290	**FA52**	132-S4
185,3	264,8	**7,56**	1,5	390	**FC62**	132-S4
174,6	280,9	**8,02**	1,9	520	**FC72**	132-S4
162,3	302,3	**8,63**	4,5	1350	**FC82**	132-S4
158,7	309,1	**8,82**	1	320	**FA52**	132-S4
158,7	309,1	**8,82**	1,3	410	**FC62**	132-S4
152,5	321,7	**9,18**	1,8	590	**FC72**	132-S4
131,1	374,2	**10,68**	1,8	680	**FC72**	132-S4
124,2	394,9	**11,27**	3,8	1500	**FC82**	132-S4
113	434	**12,39**	1	450	**FA52**	132-S4
113	434	**12,39**	1,3	580	**FC62**	132-S4
104,6	468,9	**13,38**	3,6	1700	**FC82**	132-S4
98,3	499	**14,24**	0,9	450	**FA52**	132-S4
98,3	499	**14,24**	1,2	600	**FC62**	132-S4
92,7	529,4	**15,11**	1,5	775	**FC72**	132-S4
91,9	533,9	**15,24**	3,6	1900	**FC82**	132-S4
86,1	569,7	**16,26**	3,7	2100	**FC82**	132-S4
83,6	586,8	**16,75**	1,1	665	**FC62**	132-S4
80,9	606,3	**17,3**	1,5	885	**FC72**	132-S4
77,4	633,9	**18,09**	3,3	2100	**FC82**	132-S4
72,7	674,7	**19,25**	1	675	**FC62**	132-S4
70,7	694,3	**19,82**	3	2060	**FC82**	132-S4
69,6	705,2	**20,13**	1,3	900	**FC72**	132-S4

P_1=5,5 кВт n_1=1400 мин$^{-1}$						
n_2 (мин$^{-1}$)	M_2 (Н·м)	i	fs	Mn (Н·м)	Редуктор	Габарит двигателя
63,7	770,3	**21,98**	2,7	2100	**FC82**	132-S4
59,8	819,7	**23,39**	1,1	900	**FC72**	132-S4
59,5	824,4	**23,53**	2,5	2100	**FC82**	132-S4
57,7	849,9	**24,25**	2,3	1940	**FC82**	132-S4
51,5	953,4	**27,21**	0,9	900	**FC72**	132-S4
48,6	1009,1	**28,8**	2,1	2100	**FC82**	132-S4
40	1226,1	**34,99**	1,7	2100	**FC82**	132-S4
33,6	1459,2	**41,64**	1,3	1960	**FC82**	132-S4
28,8	1665,7	**48,55**	1,3	2100	**FC83**	132-S4
27,7	1773,1	**50,6**	1,2	2100	**FC82**	132-S4
24,3	1977,6	**57,64**	1,1	2100	**FC83**	132-S4
21,3	2252,1	**65,64**	0,9	2100	**FC83**	132-S4

P_1=7,5 кВт n_1=1400 мин$^{-1}$						
507,5	133,6	**2,76**	2	265	**FC61**	132-MA4
395,3	171,5	**3,54**	1,6	275	**FC61**	132-MA4
276,9	244,7	**5,06**	1,2	290	**FC61**	132-MA4
240,9	281,4	**5,81**	1,2	330	**FC61**	132-MA4
234,1	283,6	**5,98**	3,5	1000	**FC82**	132-MA4
213	311,7	**6,57**	0,9	280	**FA52**	132-MA4
213	311,7	**6,57**	1,2	380	**FC62**	132-MA4
206,3	328,5	**6,79**	1,2	380	**FC61**	132-MA4
197,2	336,7	**7,1**	3,5	1175	**FC82**	132-MA4
185,3	358,3	**7,56**	0,8	290	**FA52**	132-MA4
185,3	358,3	**7,56**	1,1	390	**FC62**	132-MA4
174,6	380,2	**8,02**	1,4	520	**FC72**	132-MA4
162,3	409,1	**8,63**	3,3	1350	**FC82**	132-MA4
158,7	418,3	**8,82**	0,8	320	**FA52**	132-MA4
158,7	418,3	**8,82**	1	410	**FC62**	132-MA4
152,5	435,4	**9,18**	1,4	590	**FC72**	132-MA4
131,1	506,4	**10,68**	1,3	680	**FC72**	132-MA4
124,2	534,5	**11,27**	2,8	1500	**FC82**	132-MA4
113	587,4	**12,39**	0,8	450	**FA52**	132-MA4
113	587,4	**12,39**	1	580	**FC62**	132-MA4
104,6	634,6	**13,38**	2,7	1700	**FC82**	132-MA4
98,3	675,3	**14,24**	0,9	600	**FC62**	132-MA4
92,7	716,5	**15,11**	1,1	775	**FC72**	132-MA4
91,9	722,6	**15,24**	2,6	1900	**FC82**	132-MA4
86,1	771,1	**16,26**	2,7	2100	**FC82**	132-MA4
83,6	794,2	**16,75**	0,8	665	**FC62**	132-MA4
80,9	820,6	**17,3**	1,1	885	**FC72**	132-MA4
77,4	858	**18,09**	2,4	2100	**FC82**	132-MA4
70,7	939,7	**19,82**	2,2	2060	**FC82**	132-MA4
69,6	954,4	**20,13**	0,9	900	**FC72**	132-MA4
63,7	1042,5	**21,98**	2	2100	**FC82**	132-MA4
59,8	1109,5	**23,39**	0,8	900	**FC72**	132-MA4
59,5	1115,7	**23,53**	1,9	2100	**FC82**	132-MA4
57,7	1150,2	**24,25**	1,7	1940	**FC82**	132-MA4
48,6	1365,7	**28,8**	1,5	2100	**FC82**	132-MA4

Выбор мотор-редукторов

P_1=7,5 кВт n_1=1400 мин$^{-1}$						
n_2 (мин$^{-1}$)	M_2 (Н·м)	i	fs	Mn (Н·м)	Редуктор	Габарит двигателя
40	1659,4	**34,99**	1,3	2100	**FC82**	132-MA4
33,6	1974,9	**41,64**	1	1960	**FC82**	132-MA4
28,8	2254,4	**48,55**	0,9	2100	**FC83**	132-MA4
27,7	2399,8	**50,6**	0,9	2100	**FC82**	132-MA4
24,3	2676,6	**57,64**	0,8	2100	**FC83**	132-MA4

P_1=9,0 кВт n_1=1400 мин$^{-1}$						
507,5	166	**2,76**	1,6	265	**FC61**	132-MB4
395,3	213,1	**3,54**	1,3	275	**FC61**	132-MB4
276,9	304,2	**5,06**	1	290	**FC61**	132-MB4
240,9	349,7	**5,81**	0,9	330	**FC61**	132-MB4
234,1	352,5	**5,98**	2,8	1000	**FC82**	132-MB4
213	387,4	**6,57**	1	380	**FC62**	132-MB4
206,3	408,3	**6,79**	0,9	380	**FC61**	132-MB4
197,2	418,5	**7,1**	2,8	1175	**FC82**	132-MB4
185,3	445,4	**7,56**	0,9	390	**FC62**	132-MB4
174,6	472,5	**8,02**	1,1	520	**FC72**	132-MB4
162,3	508,5	**8,63**	2,7	1350	**FC82**	132-MB4
158,7	520	**8,82**	0,8	410	**FC62**	132-MB4
152,5	541,2	**9,18**	1,1	590	**FC72**	132-MB4
131,1	629,4	**10,68**	1,1	680	**FC72**	132-MB4
124,2	664,3	**11,27**	2,3	1500	**FC82**	132-MB4
113	730,1	**12,39**	0,8	580	**FC62**	132-MB4
104,6	788,7	**13,38**	2,2	1700	**FC82**	132-MB4
92,7	890,5	**15,11**	0,9	775	**FC72**	132-MB4
91,9	898,2	**15,24**	2,1	1900	**FC82**	132-MB4
86,1	958,4	**16,26**	2,2	2100	**FC82**	132-MB4
80,9	1019,9	**17,3**	0,9	885	**FC72**	132-MB4
77,4	1066,4	**18,09**	2	2100	**FC82**	132-MB4
70,7	1168	**19,82**	1,8	2060	**FC82**	132-MB4
69,6	1186,2	**20,13**	0,8	900	**FC72**	132-MB4
63,7	1295,8	**21,98**	1,6	2100	**FC82**	132-MB4
59,5	1386,8	**23,53**	1,5	2100	**FC82**	132-MB4
57,7	1429,7	**24,25**	1,4	1940	**FC82**	132-MB4
48,6	1697,4	**28,8**	1,2	2100	**FC82**	132-MB4
40	2062,6	**34,99**	1	2100	**FC82**	132-MB4
33,6	2454,7	**41,64**	0,8	1960	**FC82**	132-MB4

P_1=11,0 кВт n_1=1400 мин$^{-1}$						
527,9	187,1	**2,65**	3,5	650	**FC81**	160-M4
409,2	241,4	**3,42**	3,1	750	**FC81**	160-M4
304,3	324,6	**4,6**	2,9	950	**FC81**	160-M4
256,3	385,4	**5,46**	2,6	1000	**FC81**	160-M4
234,1	413,3	**5,98**	2,4	1000	**FC82**	160-M4
211	468,3	**6,64**	2,5	1175	**FC81**	160-M4
197,2	490,8	**7,1**	2,4	1175	**FC82**	160-M4
162,3	596,3	**8,63**	2,3	1350	**FC82**	160-M4
124,2	779	**11,27**	1,9	1500	**FC82**	160-M4

P_1=11,0 кВт n_1=1400 мин$^{-1}$						
n_2 (мин$^{-1}$)	M_2 (Н·м)	i	fs	Mn (Н·м)	Редуктор	Габарит двигателя
104,6	924,9	**13,38**	1,8	1700	**FC82**	160-M4
91,9	1053,2	**15,24**	1,8	1900	**FC82**	160-M4
86,1	1123,8	**16,26**	1,9	2100	**FC82**	160-M4
77,4	1250,5	**18,09**	1,7	2100	**FC82**	160-M4
70,7	1369,6	**19,82**	1,5	2060	**FC82**	160-M4
63,7	1519,5	**21,98**	1,4	2100	**FC82**	160-M4
59,5	1626,2	**23,53**	1,3	2100	**FC82**	160-M4
57,7	1676,5	**24,25**	1,2	1940	**FC82**	160-M4
48,6	1990,5	**28,8**	1,1	2100	**FC82**	160-M4

P_1=15,0 кВт n_1=1400 мин$^{-1}$						
527,9	254,7	**2,65**	2,6	650	**FC81**	160-L4
409,2	328,6	**3,42**	2,3	750	**FC81**	160-L4
304,3	441,8	**4,6**	2,2	950	**FC81**	160-L4
256,3	524,5	**5,46**	1,9	1000	**FC81**	160-L4
234,1	562,6	**5,98**	1,8	1000	**FC82**	160-L4
211	637,4	**6,64**	1,8	1175	**FC81**	160-L4
197,2	668	**7,1**	1,8	1175	**FC82**	160-L4
162,3	811,7	**8,63**	1,7	1350	**FC82**	160-L4
124,2	1060,3	**11,27**	1,4	1500	**FC82**	160-L4
104,6	1258,9	**13,38**	1,4	1700	**FC82**	160-L4
91,9	1433,5	**15,24**	1,3	1900	**FC82**	160-L4
86,1	1529,7	**16,26**	1,4	2100	**FC82**	160-L4
77,4	1702	**18,09**	1,2	2100	**FC82**	160-L4
70,7	1864,2	**19,82**	1,1	2060	**FC82**	160-L4
63,7	2068,2	**21,98**	1	2100	**FC82**	160-L4
59,5	2213,4	**23,53**	0,9	2100	**FC82**	160-L4
57,7	2281,9	**24,25**	0,9	1940	**FC82**	160-L4
48,6	2709,2	**28,8**	0,8	2100	**FC82**	160-L4

P_1=18,5 кВт n_1=1400 мин$^{-1}$						
527,9	314,5	**2,65**	2,1	650	**FC81**	180-M4
409,2	405,7	**3,42**	1,8	750	**FC81**	180-M4
304,3	545,5	**4,6**	1,7	950	**FC81**	180-M4
256,3	647,6	**5,46**	1,5	1000	**FC81**	180-M4
234,1	694,6	**5,98**	1,4	1000	**FC82**	180-M4
211	786,9	**6,64**	1,5	1175	**FC81**	180-M4
197,2	824,7	**7,1**	1,4	1175	**FC82**	180-M4
162,3	1002,1	**8,63**	1,3	1350	**FC82**	180-M4
124,2	1309,1	**11,27**	1,1	1500	**FC82**	180-M4
104,6	1554,3	**13,38**	1,1	1700	**FC82**	180-M4
91,9	1770	**15,24**	1,1	1900	**FC82**	180-M4
86,1	1888,7	**16,26**	1,1	2100	**FC82**	180-M4
77,4	2101,5	**18,09**	1	2100	**FC82**	180-M4

P_1=22,0 кВт n_1=1400 мин$^{-1}$						
527,9	374,3	**2,65**	1,7	650	**FC81**	180-L4

Выбор мотор-редукторов

P_1=22,0 кВт n_1=1400 мин$^{-1}$						
n_2 (мин$^{-1}$)	M_2 (Н·м)	i	fs	Mn (Н·м)	Редуктор	Габарит двигателя
409,2	482,8	**3,42**	1,6	750	**FC81**	180-L4
304,3	649,2	**4,6**	1,5	950	**FC81**	180-L4
256,3	770,7	**5,46**	1,3	1000	**FC81**	180-L4
234,1	826,7	**5,98**	1,2	1000	**FC82**	180-L4
211	936,5	**6,64**	1,3	1175	**FC81**	180-L4
197,2	981,5	**7,1**	1,2	1175	**FC82**	180-L4
162,3	1192,6	**8,63**	1,1	1350	**FC82**	180-L4
124,2	1558	**11,27**	1	1500	**FC82**	180-L4
104,6	1849,8	**13,38**	0,9	1700	**FC82**	180-L4
91,9	2106,4	**15,24**	0,9	1900	**FC82**	180-L4
86,1	2247,7	**16,26**	0,9	2100	**FC82**	180-L4
77,4	2500,9	**18,09**	0,8	2100	**FC82**	180-L4

▪ БЫСТРЫЙ ВЫБОР

Входная скорость $(n_1) = 1400$ мин$^{-1}$

Скорость на выходном валу n_2 [мин$^{-1}$]	Передаточное число i	Мощность двигателя P_{1M} [кВт]	Крутящий момент на выходе M_{2M} [Нм]	Сервис-фактор f.s.	Номинал. мощность P_{1R} [кВт]	Номинал. крутящий момент M_{2R} [Нм]	Возможные моторные фланцы B5: B 63	C 71	D 80	E 90	F 100 112	Возможные моторные фланцы B14: Q 71	R 80	T 90	U 100 112		Выходной вал	Код передаточного числа
231	**6.06**	2.2	86	0.9	**2.02**	**80**	B					C	C			2821	стандартный ø20	01
150	**9.31**	1.5	91	1.0	**1.48**	**90**	B					C	C			2813		02
128	**10.96**	1.5	107	1.0	**1.53**	**110**	B					C	C			1921		03
110	**12.71**	1.5	124	1.0	**1.50**	**125**	B					C	C			1721		04
94	**14.91**	1.5	146	1.0	**1.45**	**142**	B					C	C			1521		05
83	**16.83**	1.5	165	0.9	**1.36**	**150**	B					C	C			1913		06
79	**17.80**	1.1	127	1.2	**1.29**	**150**	B					C	C			1321		07
72	**19.51**	1.1	140	1.1	**1.17**	**150**	B					C	C			1713		08
61	**22.90**	1.1	164	0.9	**1.00**	**150**	B					C	C			1513		09
58	**24.30**	1.1	174	0.9	**0.94**	**150**	B					C	C			1021		10
54	**26.15**	0.75	128	1.2	**0.88**	**150**	B					C	C			1910		11
51	**27.34**	0.75	134	1.1	**0.84**	**150**	B					C	C			1313		12
46.2	**30.31**	0.75	149	1.0	**0.76**	**150**	B					C	C			1710		13
44.1	**31.71**	0.75	156	1.0	**0.72**	**150**	B					C	C			921		14
39.4	**35.57**	0.75	175	0.9	**0.64**	**150**	B					C	C			1510		15
37.5	**37.32**	0.55	135	1.1	**0.61**	**150**	B					C	C			1013		16
33.0	**42.46**	0.55	154	1.0	**0.54**	**150**	B					C	C			1310		17
28.7	**48.70**	0.55	176	0.9	**0.47**	**150**	B					C	C			913		18
24.2	**57.96**	0.37	140	1.1	**0.40**	**150**	B					C	C			1010		19
21.8	**64.31**	0.37	156	1.0	**0.36**	**150**	B					C	C			713		20
18.5	**75.64**	0.25	124	1.2	**0.30**	**150**	B					C	C			910		21
14.0	**99.89**	0.25	163	0.9	**0.23**	**150**	B					C	C			710		22

Для всех передаточных чисел динамический КПД равен **0,96**

Возможные моторные фланцы

B) В комплект поставки входит проставка

B) По заказу возможен комплект без проставки

C) Положение отверстий моторного фланца

6

Редукторы **FA32** поставляются с синтетическим маслом, обеспечивающим смазку на весь период эксплуатации редуктора, техническое обслуживание не обязательно.

Тип синтетического масла и рекомендованное количество приведены в таблице 1.

Возможные радиальные и осевые нагрузки редуктора приведены в таблице 2.

Стандартная комплектация	Данные положения монтажа необходимо указывать в заказе или добавлять масло				
H1	H4	H3	H2	H5	H6
1.15 Л	0.70 Л	0.70 Л	0.70 Л	1.20 Л	0.80 Л
AGIP Telium VSF 320			**SHELL** Omala S4 WE 320		

табл. 1

РАДИАЛЬНЫЕ И ОСЕВЫЕ НАГРУЗКИ

Выходной вал

$$F_{eq} = F_R \cdot \frac{106}{X+80}$$

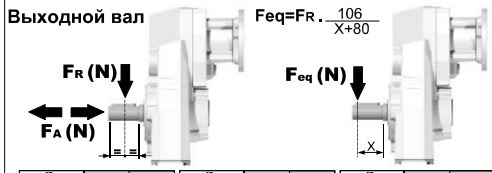

n_2 [мин$^{-1}$]	FA	FR	n_2 [мин$^{-1}$]	FA	FR	n_2 [мин$^{-1}$]	FA	FR
300	250	1250	**140**	360	1800	**70**	470	2350
250	270	1350	**120**	380	1900	**40**	550	2750
200	320	1600	**85**	440	2200	**15**	560	2800

По запросу для увеличения доступных нагрузок доступны усиленные подшипники.

Входной вал

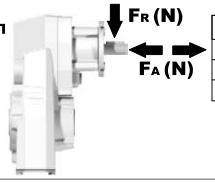

n_1	FA	FR
1400	240	1200
900	280	1400
500	340	1700

табл. 2

PFA32C... Базовое исполнение

Вес редуктора	9.0 кг

М.фланцы	Артикул	øF	A
63B5	K063.4.041	140	176.5
71B5	K063.4.042	160	174.5
80/90B5	K063.4.043	200	176.5
100/112B5	KC40.4.043	250	191.5
71B14	K063.4.047	105	174.5
80B14	K063.4.046	120	176.5
90B14	K063.4.041	140	176.5
100/112B14	KC40.4.041	160	191.5

● **На заказ** доступны установочные размеры.

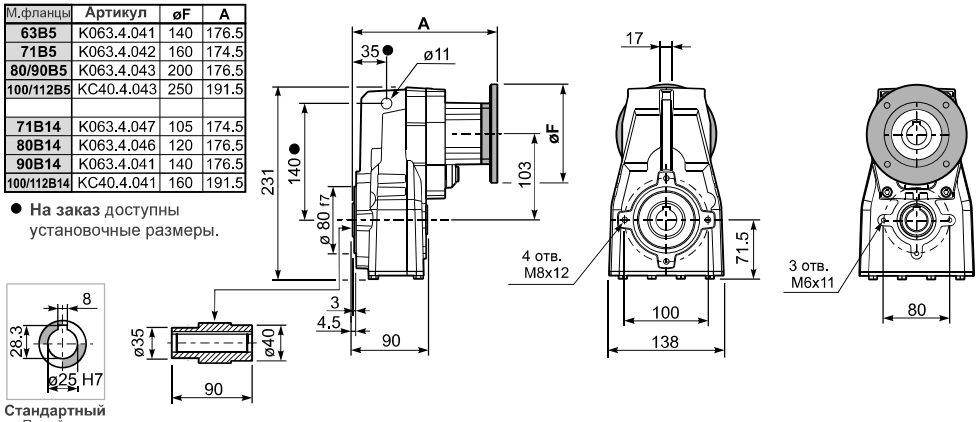

Стандартный
Полый вал

PFA32...**-F**... Выходной фланец

М.фланцы	k1
63B5	208
71B5	206
80/90B5	208
100/112B5	223
	206
71B14	208
80B14	208
90B14	223
100/112B14	

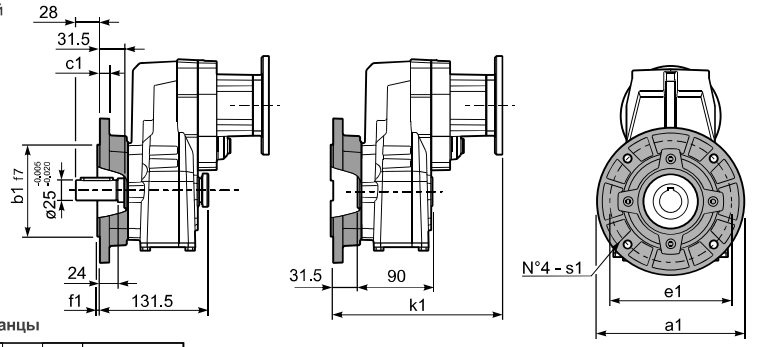

Возможные выходные фланцы

a1 ø	b1	c1	e1	f1	s1	Артикул
160	110	10	130	3	9	KX4A.9.010
200	130	11	165	3.5	11	KX4A.9.011
250	180	13	215	4	11	KX4A.9.012

RFA32C... Входной вал

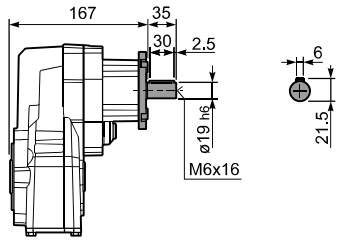

PFA32 **A**... Односторонний выходной вал

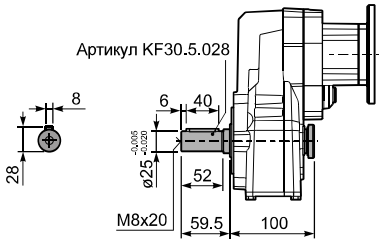

6

БЫСТРЫЙ ВЫБОР

Входная скорость $(n_1) = 1400$ мин$^{-1}$

Скорость на выходном валу n_2 [мин$^{-1}$]	Передаточное число i	Мощность двигателя P_{1N} [кВт]	Крутящий момент на выходе M_{2M} [Нм]	Сервис-фактор f.s.	Номинал. мощность P_{1R} [кВт]	Номинал. крутящий момент M_{2R} [Нм]	Возможные моторные фланцы B5: B 63	Возможные моторные фланцы B5: C 71	Возможные моторные фланцы B14: O 56	Возможные моторные фланцы B14: P 63	Возможные моторные фланцы B14: Q 71		Выходной вал ø	Код передаточного числа
13.6	**102.57**	0.25	164	0.9	**0.23**	**150**			C	C		131710	стандартный ø25	01
12.6	**110.77**	0.18	136	1.1	**0.21**	**150**			C	C		91321		02
11.8	**118.89**	0.18	145	1.0	**0.20**	**150**			C	C		151310		03
10.9	**128.49**	0.18	157	1.0	**0.18**	**150**			C	C		101313		04
9.7	**143.72**	0.18	176	0.9	**0.16**	**150**			C	C		131310		05
8.7	**161.67**	0.12	128	1.2	**0.14**	**150**			C	C		71713		06
8.2	**170.10**	0.12	134	1.1	**0.14**	**150**			C	C		91313		07
7.4	**188.57**	0.12	149	1.0	**0.12**	**150**			C	C		91710		08
7.0	**199.57**	0.12	158	1.0	**0.12**	**150**			C	C		101310		09
6.2	**226.51**	0.09	143	1.1	**0.10**	**150**			C	C		71313		10
5.6	**251.11**	0.09	158	0.9	**0.09**	**150**			C	C		71710		11
5.3	**264.21**	0.09	167	0.9	**0.09**	**150**			C	C		91310		12
4.7	**298.01**	0.06	123	1.2	**0.08**	**150**			C	C		61710		13
4.0	**351.82**	0.06	146	1.0	**0.07**	**150**			C	C		71310		14
3.4	**417.54**	0.06	173	0.9	**0.06**	**150**			C	C		61310		15

Для всех передаточных чисел динамический КПД равен **0,94**

Возможные моторные фланцы — B) В комплект поставки входит проставка — **B)** По заказу возможен комплект без проставки — C) Положение отверстий моторного фланца

Редукторы **FA33** поставляются с синтетическим маслом, обеспечивающим смазку на весь период эксплуатации редуктора, техническое обслуживание не обязательно.

Тип синтетического масла и рекомендованное количество приведены в таблице 1.

Возможные радиальные и осевые нагрузки редуктора приведены в таблице 2.

Стандартная комплектация	Данные положения монтажа необходимо указывать в заказе или добавлять масло				
H1	H4	H3	H2	H5	H6
1.30 Л	0.70 Л	0.70 Л	0.70 Л	1.35 Л	0.90 Л
AGIP Telium VSF 320			**SHELL** Omala S4 WE 320		

табл. 1

РАДИАЛЬНЫЕ И ОСЕВЫЕ НАГРУЗКИ

Выходной вал

$$Feq = FR \cdot \frac{106}{X+80}$$

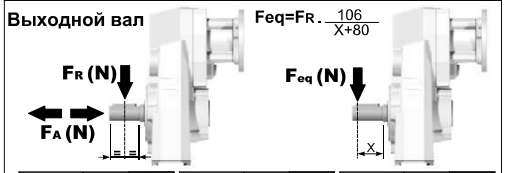

n_2 [мин$^{-1}$]	FA	FR	n_2 [мин$^{-1}$]	FA	FR	n_2 [мин$^{-1}$]	FA	FR
300	250	1250	**140**	360	1800	**70**	470	2350
250	270	1350	**120**	380	1900	**40**	550	2750
200	320	1600	**85**	440	2200	**15**	560	2800

По запросу для увеличения доступных нагрузок доступны усиленные подшипники.

Входной вал

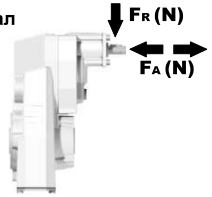

n_1	FA	FR
1400	140	700
900	160	800
500	190	950

табл. 2

Вес редуктора **9.0 кг**

PFA32C... Базовое исполнение

М.фланцы	Артикул	øF	A
63B5	K063.4.041	140	176.5
71B5	K063.4.042	160	174.5
80/90B5	K063.4.043	200	176.5
100/112B5	KC40.4.043	250	191.5
71B14	K063.4.047	105	174.5
80B14	K063.4.046	120	176.5
90B14	K063.4.041	140	176.5
100/112B14	KC40.4.041	160	191.5

● **На заказ** доступны установочные размеры.

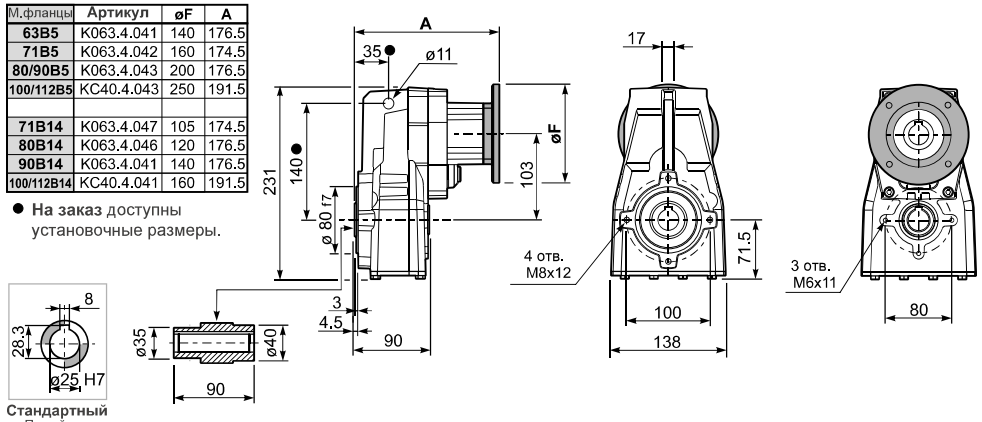

PFA32...-F... Выходной фланец

М.фланцы	k1
63B5	208
71B5	206
80/90B5	208
100/112B5	223
	206
71B14	208
80B14	208
90B14	223
100/112B14	

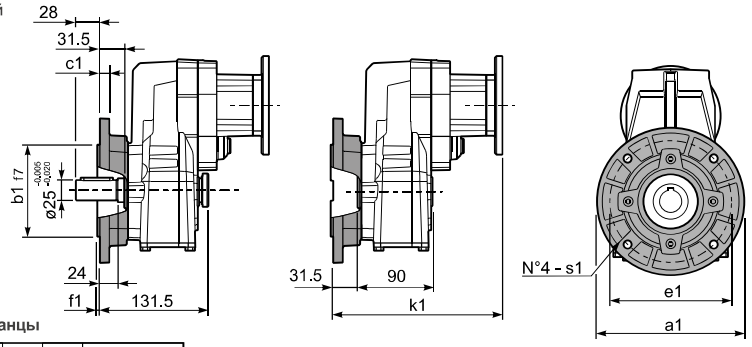

Возможные выходные фланцы

a1 ø	b1	c1	e1	f1	s1	Артикул
160	110	10	130	3	9	KX4A.9.010
200	130	11	165	3.5	11	KX4A.9.011
250	180	13	215	4	11	KX4A.9.012

RFA32C... Входной вал

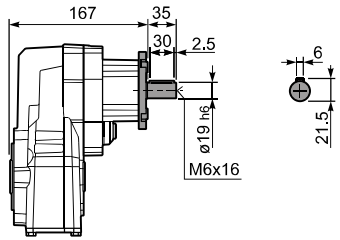

PFA32 A... Односторонний выходной вал

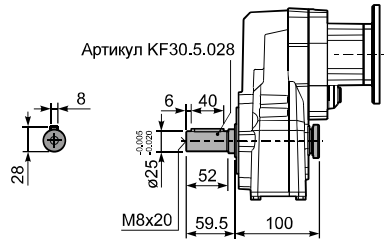

▪ БЫСТРЫЙ ВЫБОР

Входная скорость (n_1) = 1400 мин$^{-1}$

Скорость на выходном валу n_2 [мин$^{-1}$]	Передаточное число i	Мощность двигателя P_{1M} [кВт]	Крутящий момент на выходе M_{2M} [Нм]	Сервис-фактор f.s.	Номинал. мощность P_{1R} [кВт]	Номинал. крутящий момент M_{2R} [Нм]	Возможные моторные фланцы B5 D 80	E 90	F 100 112	Возможные моторные фланцы B14 R 80	T 90	U 100 112	Выходной вал		Код передаточного числа
481	**2.91**	4	76	1.8	7.2	140	B	B		B	B		3499	стандартный	01
373	**3.75**	4	98	1.6	6.4	160	B	B		B	B		28105		02
263	**5.33**	4	140	1.2	4.8	170	B	B		B	B		21112	ø30	03
219	**6.39**	4	167	1.0	4.0	170	B	B		B	B		18115	ø35	04
178	**7.85**	4	205	1.1	4.3	225	B	B		B	B		13102	На заказ	05

Для всех передаточных чисел динамический КПД равен **0,98**

Возможные моторные фланцы

B) В комплект поставки входит проставка

B) По заказу возможен комплект без проставки

C) Положение отверстий моторного фланца

Редукторы **FA41** поставляются с синтетическим маслом, обеспечивающим смазку на весь период эксплуатации редуктора, техническое обслуживание не обязательно.

Тип синтетического масла и рекомендованное количество приведены в таблице 1.

Возможные радиальные и осевые нагрузки редуктора приведены в таблице 2.

Стандартная комплектация	Данные положения монтажа необходимо указывать в заказе или добавлять масло				
H1	H4	H3	H2	H5	H6
1,10 Л	0,65 Л	0,65 Л	0,65 Л	1,15 Л	0,80 Л
AGIP Telium VSF 320			**SHELL** Omala S4 WE 320		

табл. 1

РАДИАЛЬНЫЕ И ОСЕВЫЕ НАГРУЗКИ

Выходной вал

$F_{eq} = F_R \cdot \frac{127.5}{X+97.5}$

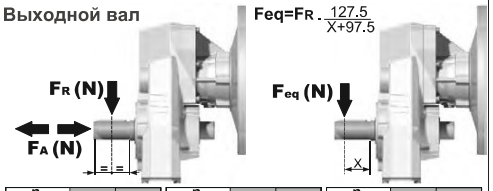

n_2 [мин$^{-1}$]	FA	FR	n_2 [мин$^{-1}$]	FA	FR	n_2 [мин$^{-1}$]	FA	FR
300	300	1500	**140**	390	1950	**70**	490	2450
250	320	1600	**120**	410	2050	**40**	590	2950
200	350	1750	**85**	460	2300	**15**	800	4000

По запросу для увеличения допустимых нагрузок доступны усиленные подшипники

табл. 2

Вес редуктора 12,1 кг

PFA41C... Базовое исполнение

М. фланцы	Артикул	øF	A
80/90B5	KC023.4.042	200	179,5
100/112B5	KC023.4.043	250	185,5
80B14	KC085.4.046	120	179,5
90B14	KC085.4.045	140	179,5
100/112B14	KC085.4.047	160	188,5

●**На заказ** доступны установочные размеры.

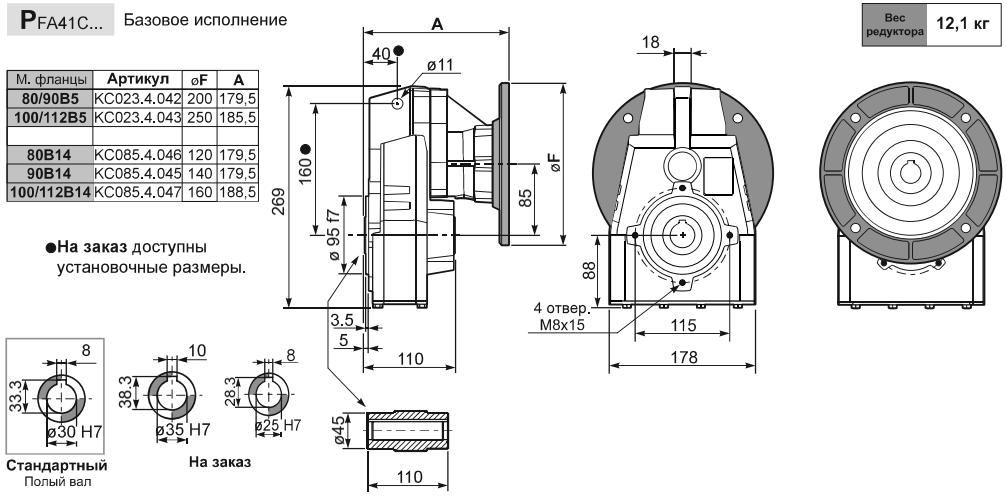

Стандартный
Полый вал

На заказ

PFA41...**-F**... Выходной фланец

М. фланцы	k1
80/90B5	215,5
100/112B5	221,5
80B14	213,5
90B14	213,5
100/112B14	224,5

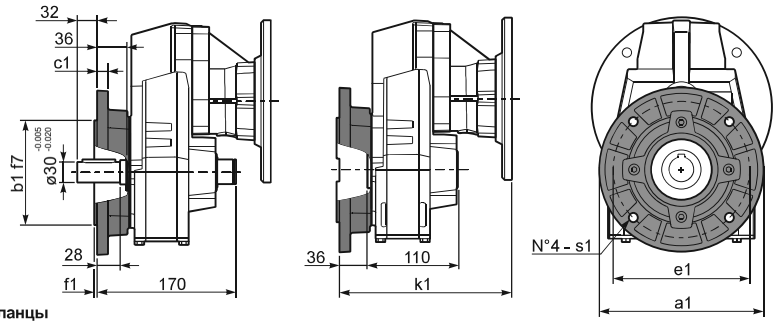

Возможные выходные фланцы

a1 ø	b1	c1	e1	f1	s1	Артикул
160	110	10	130	3	9	KX5A.9.010
200	130	13	165	3,5	11	KX5A.9.011
250	180	14	215	4	14	KX5A.9.012

PFA41 **A**... Односторонний выходной вал

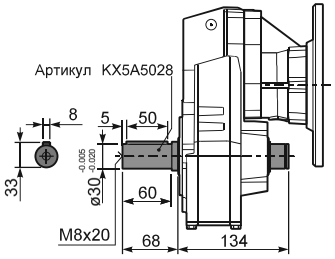

▪ БЫСТРЫЙ ВЫБОР

Входная скорость (n_1) = 1400 мин$^{-1}$

Скорость на выходном валу n_2 [мин$^{-1}$]	Передаточное число i	Мощность двигателя P_{1M} [кВт]	Крутящий момент на выходе M_{2M} [Нм]	Сервис-фактор f.s.	Номинал. мощность P_{1R} [кВт]	Номинал. крутящий момент M_{2R} [Нм]	Возможные моторные фланцы B5: B 63	C 71	D 80	E 90	F 100 112	Возможные моторные фланцы B14: Q 71	R 80	T 90	U 100 112		Выходной вал	Код передаточного числа
167	**8.38**	4	215	1.0	4.1	225	B					C	C			2821		01
139	**10.04**	3	194	1.2	3.7	240	B					C	C			2818		02
114	**12.33**	3	238	1.1	3.2	260	B					C	C			2813		03
92	**15.16**	2.2	215	1.2	2.6	260	B					C	C			1921		04
80	**17.57**	2.2	250	1.1	2.3	270	B					C	C			1721		05
77	**18.16**	2.2	258	1.1	2.4	290	B					C	C			1918		06
67	**21.05**	2.2	299	1.1	2.3	320	B					C	C			1718		07
63	**22.30**	2.2	317	1.0	2.2	320	B					C	C			1913	стандартный	08
57	**24.70**	1.5	242	1.3	2.0	320	B					C	C			1518	ø30	09
54	**25.85**	1.5	253	1.3	1.9	320	B					C	C			1713		10
47.5	**29.49**	1.5	289	1.1	1.7	320	B					C	C			1318	ø35	11
46.1	**30.34**	1.5	297	1.1	1.6	320	B					C	C			1513	На заказ	12
41.7	**33.60**	1.1	240	1.0	1.1	250	B					C	C			1021		13
38.7	**36.21**	1.1	259	1.2	1.3	320	B					C	C			1313		14
34.8	**40.25**	1.1	288	1.0	1.1	300	B					C	C			1018		15
28.3	**49.43**	1.1	354	0.9	0.99	320	B					C	C			1013		16
26.7	**52.53**	0.75	258	1.0	0.76	260	B					C	C			918		17
21.7	**64.51**	0.75	317	1.0	0.75	315	B					C	C			913		18
20.2	**69.37**	0.37	168	1.1	0.42	190	B					C	C			718		19
16.4	**85.19**	0.37	206	1.1	0.41	230	B					C	C			713		20

Для всех передаточных чисел динамический КПД равен **0,96**

Возможные моторные фланцы — B) В комплект поставки входит проставка — B) По заказу возможен комплект без проставки — C) Положение отверстий моторного фланца

Редукторы **FA42** поставляются с синтетическим маслом, обеспечивающим смазку на весь период эксплуатации редуктора, техническое обслуживание не обязательно.

Тип синтетического масла и рекомендованное количество приведены в таблице 1.

Возможные радиальные и осевые нагрузки редуктора приведены в таблице 2.

Стандартная комплектация	Данные положения монтажа необходимо указывать в заказе или добавлять масло				
H1	H4	H3	H2	H5	H6
1,15 Л	0,70 Л	0,70 Л	0,70 Л	1,20 Л	0,8 Л
AGIP Telium VSF 320			**SHELL** Omala S4 WE 320		

табл. 1

РАДИАЛЬНЫЕ И ОСЕВЫЕ НАГРУЗКИ

Выходной вал

$$F_{eq} = F_R \cdot \frac{127.5}{X+97.5}$$

n_2 [мин$^{-1}$]	FA	FR	n_2 [мин$^{-1}$]	FA	FR	n_2 [мин$^{-1}$]	FA	FR
300	300	1500	**140**	390	1950	**70**	490	2450
250	320	1600	**120**	410	2050	**40**	590	2950
200	350	1750	**85**	460	2300	**15**	800	4000

По запросу для увеличения допустимых нагрузок доступны усиленные подшипники

Входной вал

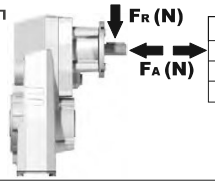

n_1	FA	FR
1400	240	1200
900	280	1400
500	340	1700

табл. 2

Вес редуктора 9,0 кг

PFA42C... Базовое исполнение

М.фланцы	Артикул	øF	A
63B5	K063.4.041	140	169,5
71B5	K063.4.042	160	167.5
80/90B5	K063.4.043	200	169.5
100/112B5	KC40.4.043	250	184,5
71B14	K063.4.047	105	167.5
80B14	K063.4.046	120	169.5
90B14	K063.4.041	140	169.5
100/112B14	KC40.4.041	160	184.5

●**На заказ** доступны установочные размер.

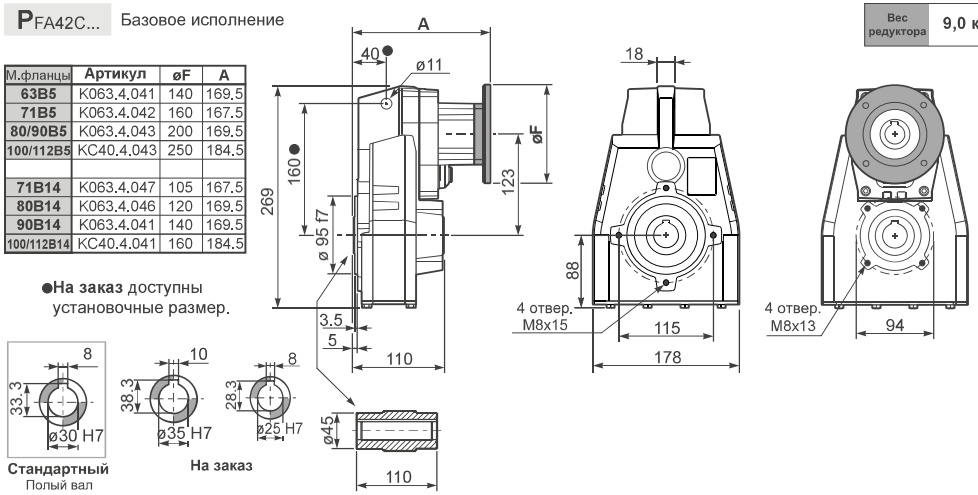

Стандартный Полый вал — **На заказ**

PFA42...-F... Выходной фланец

М.фланцы	k1
63B5	205.5
71B5	203.5
80/90B5	205.5
100/112B5	221
71B14	203.5
80B14	204.5
90B14	205.5
100/112B14	221

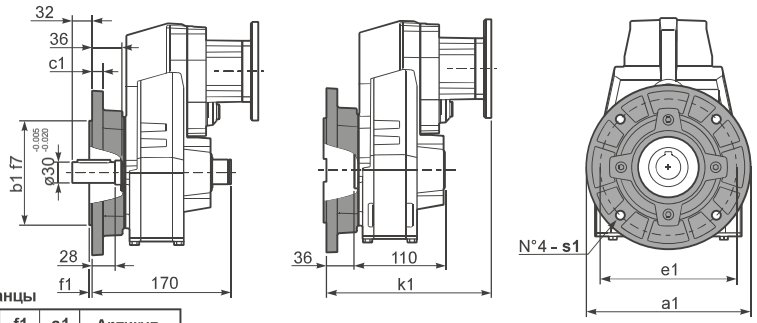

Возможные выходные фланцы

a1 ø	b1	c1	e1	f1	s1	Артикул
160	110	10	130	3	9	KX5A.9.010
200	130	13	165	3,5	11	KX5A.9.011
250	180	14	215	4	14	KX5A.9.012

RFA42C... Входной вал

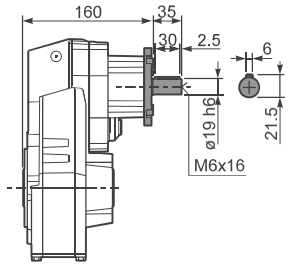

PFA42 A... Односторонний выходной вал

Артикул KX5A5028

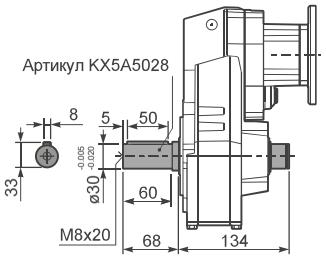

PFA42D... Ограничитель крутящего момента

Артикул KF400210LM

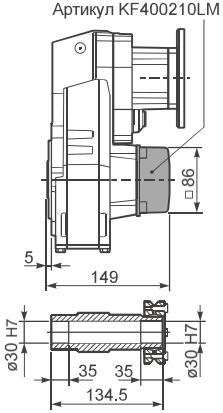

▪ БЫСТРЫЙ ВЫБОР

Входная скорость (n_1) = 1400 мин$^{-1}$

Скорость на выходном валу n_2 [мин$^{-1}$]	Передаточное число i	Мощность двигателя P_{1M} [кВт]	Крутящий момент на выходе M_{2M} [Нм]	Сервис-фактор f.s.	Номинал. мощность P_{1R} [кВт]	Номинал. крутящий момент M_{2R} [Нм]	Возможные моторные фланцы B5: B 63	Возможные моторные фланцы B5: C 71	Возможные моторные фланцы B14: O 56	Возможные моторные фланцы B14: P 63	Возможные моторные фланцы B14: Q 71		Выходной вал ø	Код передаточного числа
18.8	**74.33**	0.37	176	1.8	0.67	320			C	C		191313	стандартный ø30	01
17.0	**82.56**	0.37	196	1.6	0.60	320			C	C		151318		02
16.0	**87.48**	0.37	207	1.5	0.57	320			C	C		131713		03
13.8	**101.40**	0.37	240	1.3	0.49	320			C	C		151313		04
11.4	**122.57**	0.37	291	1.1	0.41	320			C	C		131313		05
10.1	**138.59**	0.37	329	1.0	0.36	320			C	C		101318		06
8.7	**160.82**	0.25	257	1.2	0.31	320			C	C		91713		07
8.2	**170.20**	0.25	272	1.2	0.29	320			C	C		101313		08
7.6	**183.48**	0.25	294	1.1	0.27	320			C	C		91318	ø35 На заказ	09
6.5	**214.15**	0.18	262	1.2	0.23	320			C	C		71713		10
6.2	**225.33**	0.18	276	1.2	0.22	320			C	C		91313		11
5.7	**244.32**	0.18	299	1.1	0.20	320			C	C		71318		12
5.5	**254.15**	0.18	311	1.0	0.20	320			C	C		61713		13
4.8	**289.96**	0.18	355	0.9	0.17	320			C	C		61318		14
4.7	**300.05**	0.18	367	0.9	0.17	320			C	C		71313		15
3.9	**356.09**	0.12	282	1.1	0.14	320			C	C		61313		16

Для всех передаточных чисел динамический КПД равен **0,94**

Возможные моторные фланцы — B) В комплект поставки входит проставка — B) По заказу возможен комплект без проставки — C) Положение отверстий моторного фланца

Редукторы **FA43** поставляются с синтетическим маслом, обеспечивающим смазку на весь период эксплуатации редуктора, техническое обслуживание не обязательно.

Тип синтетического масла и рекомендованное количество приведены в таблице 1.

Возможные радиальные и осевые нагрузки редуктора приведены в таблице 2.

Стандартная комплектация	Данные положения монтажа необходимо указывать в заказе или добавлять масло				
H1	H4	H3	H2	H5	H6
1,30 Л	0,70 Л	0,70 Л	0,70 Л	1,35 Л	0,90 Л
AGIP Telium VSF 320			**SHELL** Omala S4 WE 320		

табл. 1

РАДИАЛЬНЫЕ И ОСЕВЫЕ НАГРУЗКИ

Выходной вал

$F_{eq} = F_R \cdot \frac{127.5}{X+97.5}$

n_2 [мин$^{-1}$]	FA	FR	n_2 [мин$^{-1}$]	FA	FR	n_2 [мин$^{-1}$]	FA	FR
300	300	1500	**140**	390	1950	**70**	490	2450
250	320	1600	**120**	410	2050	**40**	590	2950
200	350	1750	**85**	460	2300	**15**	800	4000

По запросу для увеличения допустимых нагрузок доступны усиленные подшипники

Входной вал

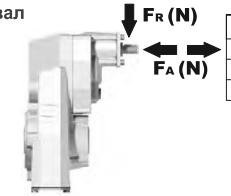

n_1	FA	FR
1400	140	700
900	160	800
500	190	950

табл. 2

Вес редуктора 8,9 кг

PFA43C... Базовое исполнение

М. фланцы	Артикул	øF	A
63B5	K050.4.041	138	175
71B5	K050.4.042	160	172,5
56B14	KC40.4.049	80	172,5
63B14	K050.4.047	90	175
71B14	K050.4.045	105	172,5

● **На заказ** доступны установочные размеры.

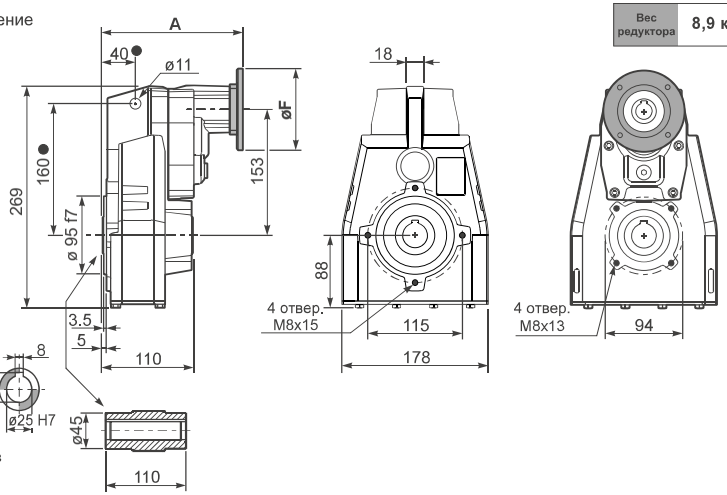

Стандартный Полый вал

На заказ

PFA43...-F... Выходной фланец

М. фланцы	k1
63B5	209
71B5	207
56B14	208,5
63B14	211
71B14	208,5

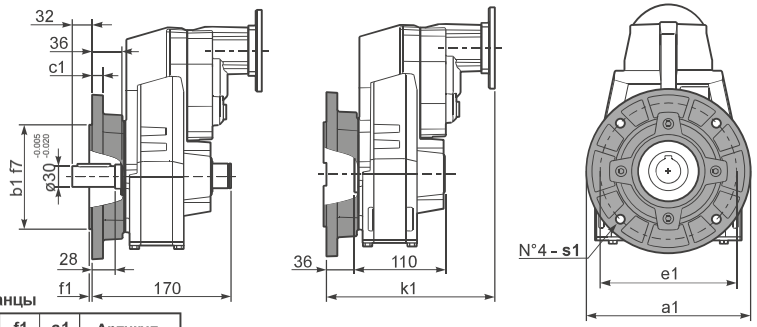

Возможные выходные фланцы

a1 ø	b1	c1	e1	f1	s1	Артикул
160	110	10	130	3	9	KX5A.9.010
200	130	13	165	3,5	11	KX5A.9.011
250	180	14	215	4	14	KX5A.9.012

RFA43C... Входной вал

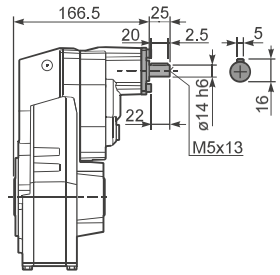

PFA43 A... Односторонний выходной вал

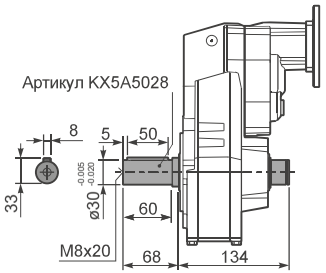

PFA43D... Ограничитель крутящего момента

Артикул KF400210LM

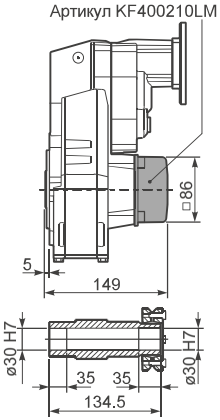

▪ БЫСТРЫЙ ВЫБОР

Входная скорость (n_1) = 1400 мин$^{-1}$

Скорость на выходном валу n_2 [мин$^{-1}$]	Передаточное число i	Мощность двигателя P_{1M} [кВт]	Крутящий момент на выходе M_{2M} [Нм]	Сервис-фактор f.s.	Номинал. мощность P_{1R} [кВт]	Номинал. крутящий момент M_{2R} [Нм]	Возможные моторные фланцы B5: C 71	D 80	E 90	F 100 112	G 132	Возможные моторные фланцы B14: R 80	T 90	U 100 112	V 132		Выходной вал	Код передаточного числа
213	**6.57**	5.5	230	1.2	6.5	280	B									3018	стандартный ø35 / ø40 На заказ	01
185	**7.56**	5.5	265	1.1	5.9	290	B									3016		02
159	**8.82**	5.5	309	1.0	5.5	320	B									3014		03
113	**12.39**	5.5	434	1.0	5.5	450	B									2018		04
98	**14.24**	5.5	499	0.9	4.8	450	B									2016		05
84	**16.75**	4	429	1.1	4.3	470	B									1618		06
73	**19.25**	4	494	1.0	3.9	490	B									1616		07
64	**21.78**	4	558	0.9	3.4	490	B									1318		08
56	**25.04**	3	483	1.0	3.0	490	B									1316		09
47.9	**29.23**	3	564	0.9	2.6	490	B									1314		10
45.7	**30.65**	2.2	436	1.1	2.4	490	B									1116		11
39.1	**35.78**	2.2	509	1.0	2.1	490	B									1114		12
36.3	**38.55**	2.2	548	0.9	1.9	490	B									818		13
31.6	**44.32**	1.5	434	1.1	1.7	490	B									816		14
27.1	**51.74**	1.5	507	1.0	1.4	490	B									814		15
22.9	**61.03**	1.1	437	1.1	1.2	480	B									616		16
19.6	**71.25**	1.1	510	1.0	1.1	490	B									614		17

Для всех передаточных чисел динамический КПД равен **0,96**

Возможные моторные фланцы | B) **В комплект поставки входит проставка** | B) **По заказу возможен комплект без проставки** | C) **Положение отверстий моторного фланца**

Редукторы **FA52** поставляются с синтетическим маслом, обеспечивающим смазку на весь период эксплуатации редуктора, техническое обслуживание не обязательно.

Тип синтетического масла и рекомендованное количество приведены в таблице 1.

Возможные радиальные и осевые нагрузки редуктора приведены в таблице 2.

Стандартная комплектация	Данные положения монтажа необходимо указывать в заказе или добавлять масло				
H1	H4	H3	H2	H5	H6
1,85 Л	1,15 Л	1,15 Л	1,30 Л	2,10 Л	1,30 Л
AGIP Telium VSF 320			**SHELL** Omala S4 WE 320		

табл. 1

РАДИАЛЬНЫЕ И ОСЕВЫЕ НАГРУЗКИ

Выходной вал

$$F_{eq} = F_R \cdot \frac{149.5}{X+119.5}$$

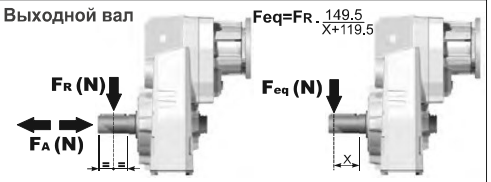

n_2	FA	FR	n_2	FA	FR	n_2	FA	FR
300	400	2000	**140**	460	2300	**70**	580	2900
250	420	2100	**120**	500	2500	**40**	780	3900
200	440	2200	**85**	550	2750	**15**	1140	5700

По запросу для увеличения допустимых нагрузок доступны усиленные подшипники

Входной вал

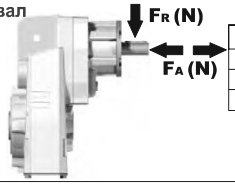

n_1	FA	FR
1400	400	2000
900	440	2200
500	440	2200

табл. 2

PFA52C... Базовое исполнение

Вес редуктора	15,5 кг

М.фланцы	Артикул	øF	A
71B5	KC023.4.041	160	227
80/90B5	KC023.4.042	200	229
100/112B5	KC023.4.043	250	238
132B5	KC50.4.043	300	256
80B14	KC085.4.046	120	229
90B14	KC085.4.045	140	229
100/112B14	KC085.4.047	160	238
132B14	KC50.4.041	200	256

● **На заказ** доступны установочные размеры.

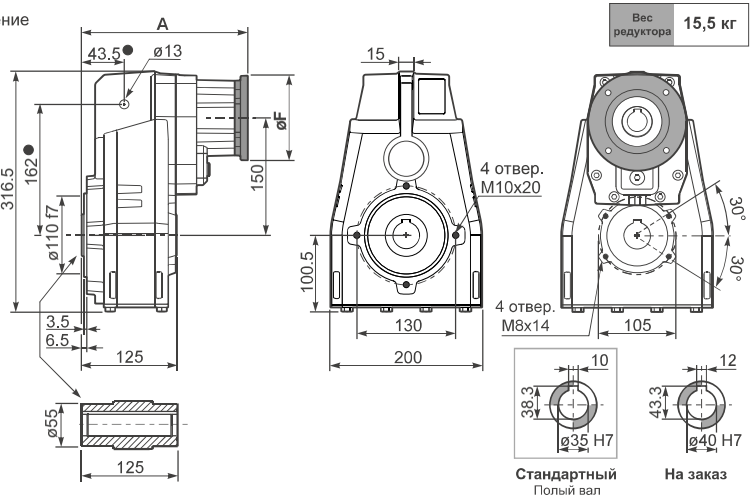

PFA52...-**F**... Выходной фланец

М.фланцы	k1
71B5	260
80/90B5	262
100/112B5	268
132B5	289.5
80B14	260
90B14	260
100/112B14	271
132B14	289.5

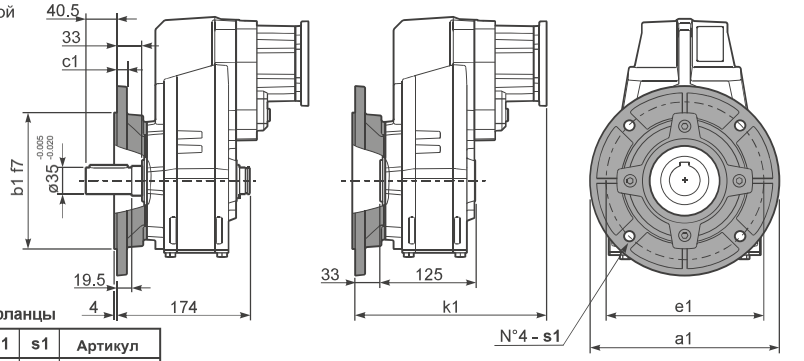

Возможные выходные фланцы

a1 ø	b1	c1	e1	s1	Артикул
250	180	13	215	14	KF60.9.011
300	230	16	265	14	KF60.9.012

RFA52C... Входной вал

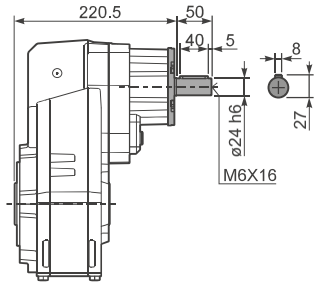

PFA52 **A**... Односторонний выходной вал

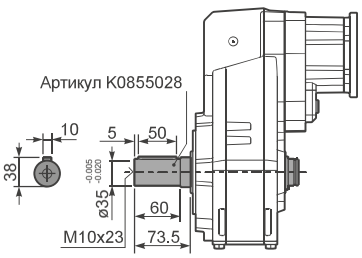

PFA52**D**... Ограничитель крутящего момента

Артикул KF600210LM

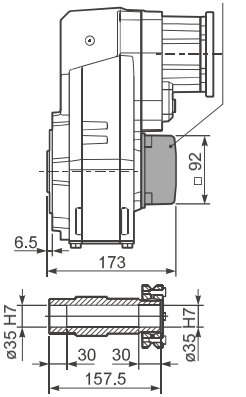

▪ БЫСТРЫЙ ВЫБОР

Входная скорость $(n_1) = 1400$ мин$^{-1}$

Скорость на выходном валу n_2 [мин$^{-1}$]	Передаточное число i	Мощность двигателя P_{1M} [кВт]	Крутящий момент на выходе M_{2M} [Нм]	Сервис-фактор f.s.	Номинал. мощность P_{1R} [кВт]	Номинал. крутящий момент M_{2R} [Нм]	Возможные моторные фланцы B5: B 63	C 71	D 80	E 90	Возможные моторные фланцы B14: Q 71	R 80	T 90		Выходной вал ø	Код передаточного числа
22.6	**61.89**	1.1	434	1.2	1.3	510	B				C	C		191318	стандартный ø35 / ø40 На заказ	01
19.7	**71.16**	1.1	499	1.0	1.1	510	B				C	C		191316		02
17.0	**82.48**	1.1	578	0.9	0.96	510	B				C	C		171316		03
14.5	**96.29**	0.75	463	1.1	0.83	510	B				C	C		171314		04
13.9	**100.51**	0.75	483	1.1	0.79	510	B				C	C		131318		05
12.1	**115.56**	0.55	410	1.2	0.69	510	B				C	C		131316		06
11.1	**125.96**	0.55	447	1.1	0.63	510	B				C	C		190816		07
10.4	**134.91**	0.55	479	1.1	0.59	510	B				C	C		131314		08
9.5	**147.05**	0.55	522	1.0	0.54	510	B				C	C		190814		09
8.2	**170.44**	0.37	404	1.3	0.47	510	B				C	C		170814		10
7.6	**184.15**	0.37	437	1.2	0.43	510	B				C	C		101314		11
6.8	**205.87**	0.37	488	1.0	0.39	510	B				C	C		91316		12
5.8	**240.34**	0.37	570	0.9	0.33	510	B				C	C		91314		13
5.0	**279.22**	0.25	447	1.1	0.28	510	B				C	C		100816		14
4.3	**325.97**	0.25	522	1.0	0.24	510	B				C	C		100814		15
3.8	**364.41**	0.18	446	1.1	0.22	510	B				C	C		90816		16
3.3	**425.43**	0.18	521	1.0	0.19	510	B				C	C		90814		17
2.9	**481.19**	0.18	589	0.9	0.17	510	B				C	C		70816		18
2.5	**561.76**	0.12	444	1.1	0.14	510	B				C	C		70814		19

Для всех передаточных чисел динамический КПД равен **0,94**

Возможные моторные фланцы B) **В комплект поставки входит проставка** B) **По заказу возможен комплект без проставки** C) **Положение отверстий моторного фланца**

Редукторы **FA53** поставляются с синтетическим маслом, обеспечивающим смазку на весь период эксплуатации редуктора, техническое обслуживание не обязательно.

Тип синтетического масла и рекомендованное количество приведены в таблице 1.

Возможные радиальные и осевые нагрузки редуктора приведены в таблице 2.

Стандартная комплектация	Данные положения монтажа необходимо указывать в заказе или добавлять масло				
H1	H4	H3	H2	H5	H6
2,15 Л	1,25 Л	1,25 Л	1,45 Л	2,35 Л	1,45 Л
AGIP Telium VSF 320			**SHELL** Omala S4 WE 320		

табл. 1

РАДИАЛЬНЫЕ И ОСЕВЫЕ НАГРУЗКИ

Выходной вал

$F_{eq} = F_R \cdot \frac{149.5}{X+119.5}$

F_R (N)

F_A (N)

F_{eq} (N)

n_2	FA	FR	n_2	FA	FR	n_2	FA	FR
300	400	2000	**140**	460	2300	**70**	580	2900
250	420	2100	**120**	500	2500	**40**	780	3900
200	440	2200	**85**	550	2750	**15**	1140	5700

По запросу для увеличения допустимых нагрузок доступны усиленные подшипники

Входной вал

F_R (N)

F_A (N)

n_1	FA	FR
1400	240	1200
900	280	1400
500	340	1700

табл. 2

PFA53C... Базовое исполнение

Вес редуктора 15,5 кг

М. фланцы	Артикул	øF	A
63B5	K063.4.041	140	239
71B5	K063.4.042	160	237
80/90B5	K063.4.043	200	239
71B14	K063.4.047	105	237
80B14	K063.4.046	120	239
90B14	K063.4.041	140	239

● **На заказ** доступны установочные размеры.

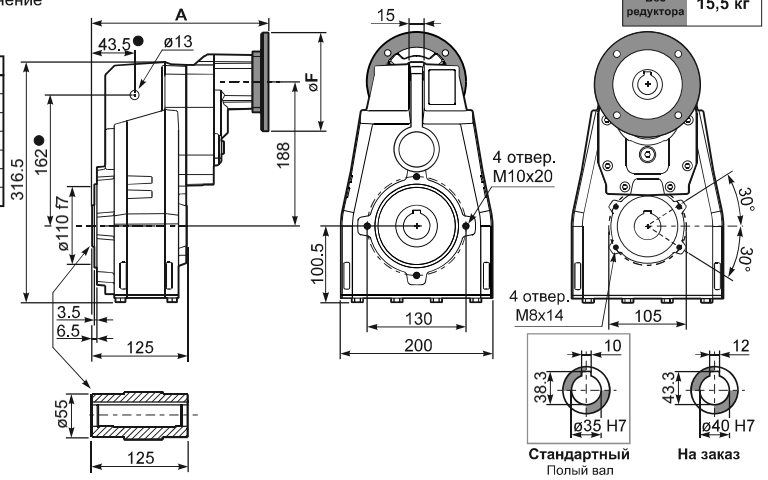

PFA53...**-F**... Выходной фланец

М.фланцы	k1
63B5	272
71B5	270
80/90B5	272
71B14	270
80B14	271
90B14	272

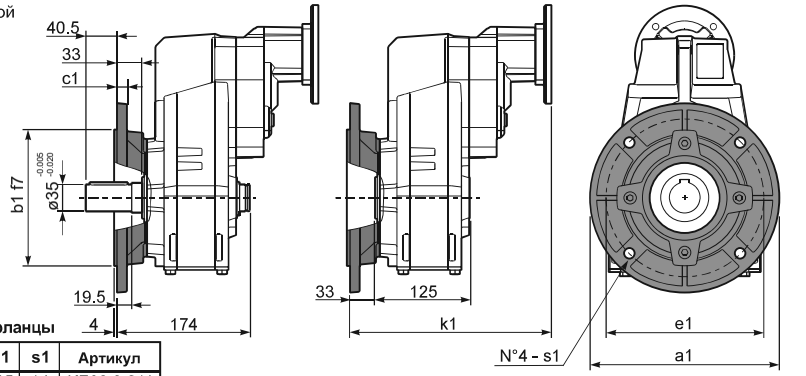

Возможные выходные фланцы

a1 ø	b1	c1	e1	s1	Артикул
250	180	13	215	14	KF60.9.011
300	230	16	265	14	KF60.9.012

RFA53C... Входной вал

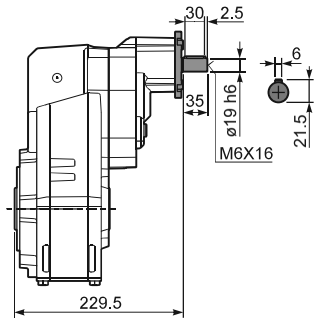

PFA53 **A**... Односторонний выходной вал

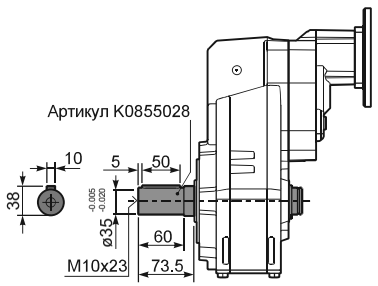

PFA53**D**... Ограничитель крутящего момента

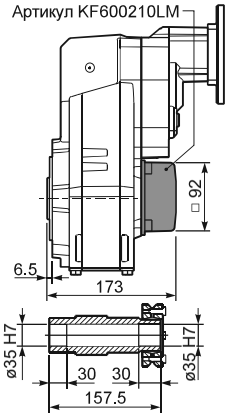

▪ БЫСТРЫЙ ВЫБОР

Входная скорость (n_1) = 1400 мин$^{-1}$

Скорость на выходном валу n_2 [мин$^{-1}$]	Передаточное число i	Мощность двигателя P_{1M} [кВт]	Крутящий момент на выходе M_{2M} [Нм]	Сервис-фактор f.s.	Номинал. мощность P_{1R} [кВт]	Номинал. крутящий момент M_{2R} [Нм]	Возможные моторные фланцы B5: G	Возможные моторные фланцы B5: 132	Возможные моторные фланцы B14	Выходной вал	Код передаточного числа
507	**2.76**	9	166	1.6	14.4	265			не доступны	2980	01
395	**3.54**	9	213	1.3	11.6	275				2485	02
277	**5.06**	9	304	1.0	8.6	290				1891	03
241	**5.81**	7.5	281	1.2	8.5	330				1693	04
206	**6.79**	7.5	329	1.2	8.4	380				1495	05

стандартный: ø35; ø40; На заказ

Для всех передаточных чисел динамический КПД равен **0,98**

Возможные моторные фланцы — B) В комплект поставки входит проставка — B) По заказу возможен комплект без проставки — C) Положение отверстий моторного фланца

Редукторы **FC61** поставляются с синтетическим маслом, обеспечивающим смазку на весь период эксплуатации редуктора, техническое обслуживание не обязательно.

Тип синтетического масла и рекомендованное количество приведены в таблице 1.

Возможные радиальные и осевые нагрузки редуктора приведены в таблице 2.

Стандартная комплектация	Данные положения монтажа необходимо указывать в заказе или добавлять масло				
H1	H4	H3	H2	H5	H6
1,85 Л	1,25 Л	1,25 Л	1,40 Л	2,05 Л	1,40 Л
AGIP Telium VSF 320			**SHELL** Omala S4 WE 320		

табл. 1

РАДИАЛЬНЫЕ И ОСЕВЫЕ НАГРУЗКИ

Выходной вал

$F_{eq} = F_R \cdot \frac{149.5}{X+119.5}$

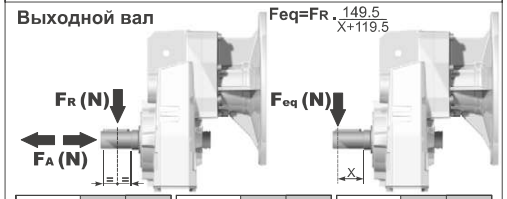

n_2	FA	FR	n_2	FA	FR	n_2	FA	FR
300	600	3000	**140**	720	3600	**70**	940	4700
250	640	3200	**120**	740	3700	**40**	1220	6100
200	690	3460	**85**	860	4300	**15**	1300	6500

По запросу для увеличения допустимых нагрузок доступны усиленные подшипники

табл. 2

PFC61C... Базовое исполнение

Вес редуктора 31,0 кг

● **На заказ** доступны установочные размеры.

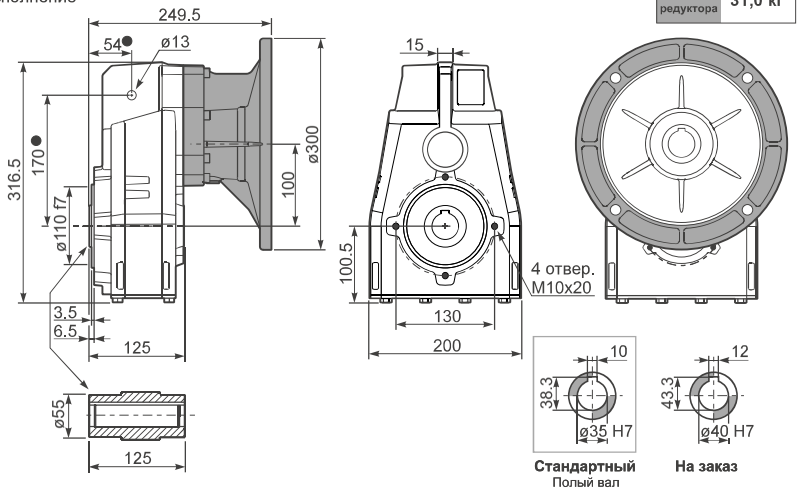

PFA51...**-F**... Выходной фланец

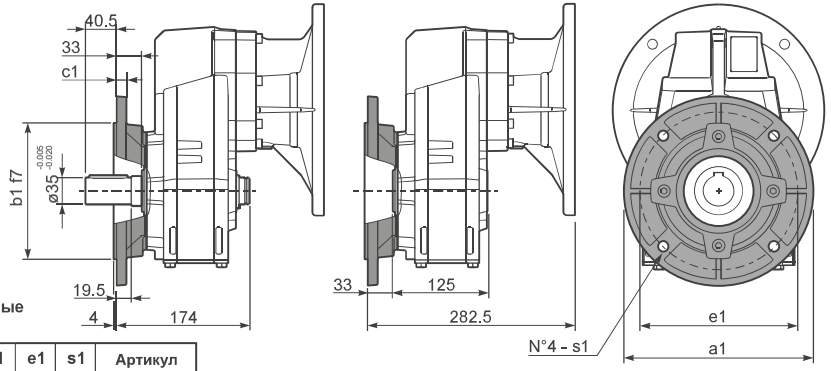

Возможные выходные фланцы

a1 ø	b1	c1	e1	s1	Артикул
250	180	13	215	14	KF60.9.011
300	230	16	265	14	KF60.9.012

PFA51 **A**... Односторонний выходной вал

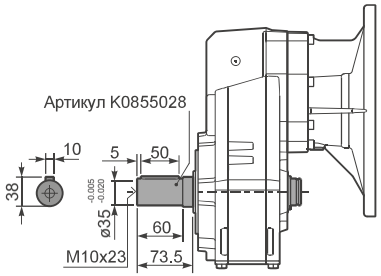

▪ БЫСТРЫЙ ВЫБОР

Входная скорость $(n_1) = 1400$ мин$^{-1}$

Скорость на выходном валу n_2 [мин$^{-1}$]	Передаточное число i	Мощность двигателя P_{1M} [кВт]	Крутящий момент на выходе M_{2M} [Нм]	Сервис-фактор f.s.	Номинал. мощность P_{1R} [кВт]	Номинал. крутящий момент M_{2R} [Нм]	Возможные моторные фланцы B5: C 71	D 80	E 90	F 100 112	G 132	Возможные моторные фланцы B14: R 80	T 90	U 100 112	V 132		Выходной вал	Код передаточного числа
213	**6.57**	7.5	312	1.2	8.8	380	B									3018	стандартный ø35	01
185	**7.56**	7.5	358	1.1	7.9	390	B									3016		02
159	**8.82**	7.5	419	1.0	7.1	410	B									3014		03
113	**12.39**	7.5	588	1.0	7.2	580	B									2018		04
98	**14.24**	5.5	499	1.2	6.4	600	B									2016		05
84	**16.75**	5.5	587	1.1	6.1	665	B									1618		06
73	**19.25**	5.5	675	1.0	5.4	675	B									1616		07
64	**21.78**	4	558	1.2	4.7	675	B									1318		08
56	**25.04**	4	642	1.1	4.1	675	B									1316	ø40	09
47.9	**29.23**	4	750	0.9	3.5	675	B									1314		10
45.7	**30.65**	3	592	1.1	3.4	675	B									1116		11
39.1	**35.78**	3	691	1.0	2.9	675	B									1114		12
36.3	**38.55**	2.2	548	1.1	2.3	580	B									818		13
31.6	**44.32**	2.2	630	1.1	2.3	665	B									816		14
27.1	**51.74**	2.2	735	0.9	2.0	675	B									814		15
22.9	**61.03**	1.1	437	1.1	1.2	480	B									616		16
19.6	**71.25**	1.1	510	1.1	1.2	560	B									614		17

Для всех передаточных чисел динамический КПД равен **0,96**

Возможные моторные фланцы — B) В комплект поставки входит проставка — B) По заказу возможен комплект без проставки — C) Положение отверстий моторного фланца

Редукторы **FC62** поставляются с синтетическим маслом, обеспечивающим смазку на весь период эксплуатации редуктора, техническое обслуживание не обязательно.

Тип синтетического масла и рекомендованное количество приведены в таблице 1.

Возможные радиальные и осевые нагрузки редуктора приведены в таблице 2.

Стандартная комплектация	Данные положения монтажа необходимо указывать в заказе или добавлять масло				
H1	H4	H3	H2	H5	H6
2,05 Л	1,25 Л	1,25 Л	1,40 Л	2,20 Л	1,40 Л
AGIP Telium VSF 320			**SHELL** Omala S4 WE 320		

табл. 1

РАДИАЛЬНЫЕ И ОСЕВЫЕ НАГРУЗКИ

Выходной вал

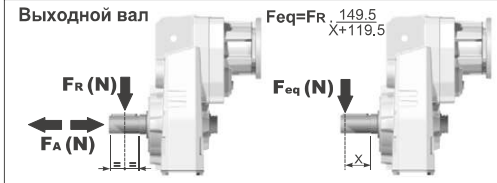

n_2	FA	FR	n_2	FA	FR	n_2	FA	FR
300	600	3000	**140**	720	3600	**70**	940	4700
250	640	3200	**120**	740	3700	**40**	1220	6100
200	690	3460	**85**	860	4300	**15**	1300	6500

По запросу для увеличения допустимых нагрузок доступны усиленные подшипники

Входной вал

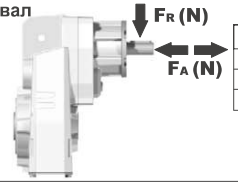

n_1	FA	FR
1400	450	2250
900	500	2500
500	600	3000

табл. 2

PFC62C... Базовое исполнение

Вес редуктора 20,8 кг

М.фланцы	Артикул	øF	A
71B5	KC023.4.041	160	227
80/90B5	KC023.4.042	200	229
100/112B5	KC023.4.043	250	238
132B5	KC50.4.043	300	256
80B14	KC085.4.046	120	229
90B14	KC085.4.045	140	229
100/112B14	KC085.4.047	160	238
132B14	KC50.4.041	200	256

● **На заказ** доступны установочные размеры.

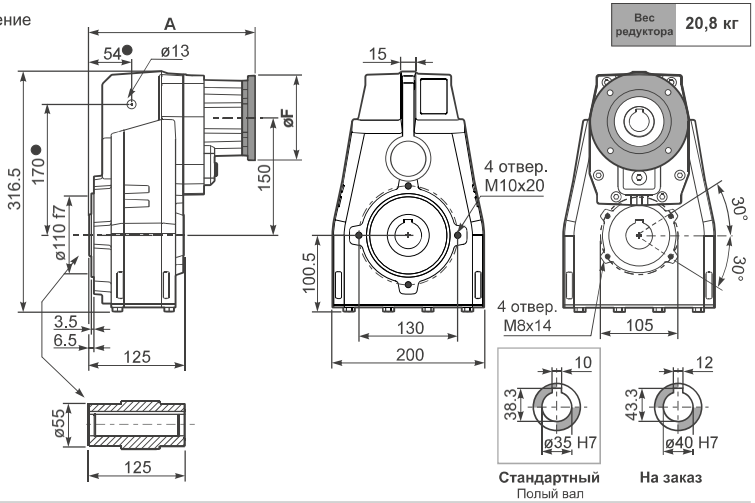

PFA62...-**F**... Выходной фланец

М.фланцы	k1
71B5	260
80/90B5	262
100/112B5	268
132B5	289.5
80B14	260
90B14	260
100/112B14	271
132B14	289.5

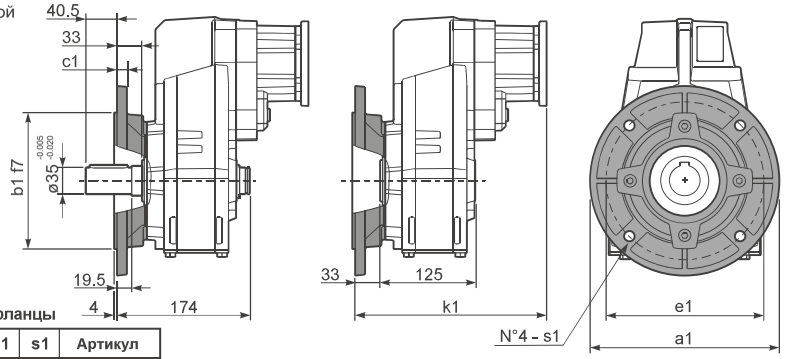

Возможные выходные фланцы

a1 ø	b1	c1	e1	s1	Артикул
250	180	13	215	14	KF60.9.011
300	230	16	265	14	KF60.9.012

RFA62C... Входной вал

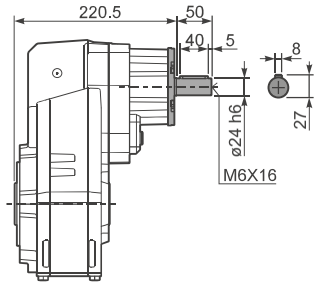

PFA62 **A**... Односторонний выходной вал

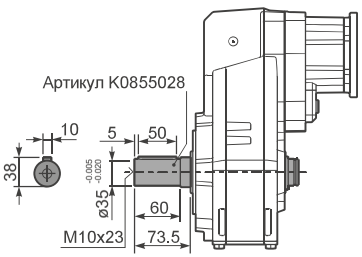

PFA62**D**... Ограничитель крутящего момента

Артикул KF600210LM

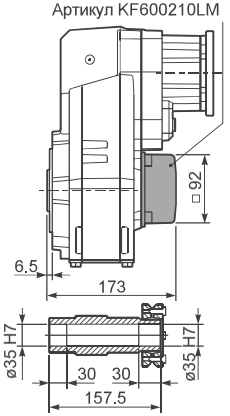

▪ БЫСТРЫЙ ВЫБОР

Входная скорость (n_1) = 1400 мин$^{-1}$

Скорость на выходном валу n_2 [мин$^{-1}$]	Передаточное число i	Мощность двигателя P_{1M} [кВт]	Крутящий момент на выходе M_{2M} [Нм]	Сервис-фактор f.s.	Номинал. мощность P_{1R} [кВт]	Номинал. крутящий момент M_{2R} [Нм]	Возможные моторные фланцы B5: B 63	C 71	D 80	E 90	Возможные моторные фланцы B14: Q 71	R 80	T 90		Выходной вал ø	Код передаточного числа
22.6	**61.89**	1.5	594	1.1	1.7	675	B				C	C		191318	стандартный ø35	01
19.7	**71.16**	1.5	683	1.0	1.5	675	B				C	C		191316		02
17.0	**82.48**	1.5	792	0.9	1.3	675	B				C	C		171316		03
14.5	**96.29**	1.1	675	1.0	1.1	675	B				C	C		171314		04
13.9	**100.51**	1.1	705	1.0	1.0	675	B				C	C		131318		05
12.1	**115.56**	0.75	556	1.2	0.91	675	B				C	C		131316		06
11.1	**125.96**	0.75	606	1.1	0.82	665	B				C	C		190816		07
10.4	**134.91**	0.75	649	1.0	0.78	675	B				C	C		131314		08
9.5	**147.05**	0.75	707	1.0	0.72	675	B				C	C		190814		09
8.2	**170.44**	0.55	605	1.1	0.62	675	B				C	C		170814	ø40 На заказ	10
7.6	**184.15**	0.55	653	1.0	0.57	675	B				C	C		101314		11
6.8	**205.87**	0.55	730	0.9	0.51	675	B				C	C		91316		12
5.8	**240.34**	0.37	570	1.2	0.44	675	B				C	C		91314		13
5.0	**279.22**	0.37	662	1.0	0.37	665	B				C	C		100816		14
4.3	**325.97**	0.37	773	0.9	0.32	675	B				C	C		100814		15
3.8	**364.41**	0.25	583	1.1	0.28	665	B				C	C		90816		16
3.3	**425.43**	0.25	681	1.0	0.25	675	B				C	C		90814		17
2.9	**481.19**	0.18	589	1.1	0.22	665	B				C	C		70816		18
2.5	**561.76**	0.18	687	1.0	0.19	675	B				C	C		70814		19

Для всех передаточных чисел динамический КПД равен **0,94**

Возможные моторные фланцы — B) В комплект поставки входит проставка — B) По заказу возможен комплект без проставки — C) Положение отверстий моторного фланца

Редукторы **FC63** поставляются с синтетическим маслом, обеспечивающим смазку на весь период эксплуатации редуктора, техническое обслуживание не обязательно.

Тип синтетического масла и рекомендованное количество приведены в таблице 1.

Возможные радиальные и осевые нагрузки редуктора приведены в таблице 2.

Стандартная комплектация	Данные положения монтажа необходимо указывать в заказе или добавлять масло				
H1	H4	H3	H2	H5	H6
2,30 Л	1,35 Л	1,35 Л	1,55 Л	2,45 Л	1,55 Л
AGIP Telium VSF 320			**SHELL** Omala S4 WE 320		

табл. 1

РАДИАЛЬНЫЕ И ОСЕВЫЕ НАГРУЗКИ

Выходной вал

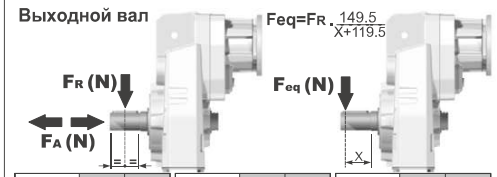

n_2	FA	FR	n_2	FA	FR	n_2	FA	FR
300	600	3000	**140**	720	3600	**70**	940	4700
250	640	3200	**120**	740	3700	**40**	1220	6100
200	690	3460	**85**	860	4300	**15**	1300	6500

По запросу для увеличения допустимых нагрузок доступны усиленные подшипники

Входной вал

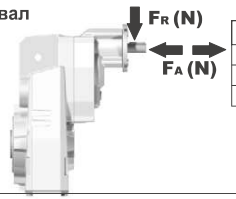

n_1	FA	FR
1400	240	1200
900	280	1400
500	340	1700

табл. 2

PFC63C... Базовое исполнение

Вес редуктора 20,8 кг

М. фланцы	Артикул	øF	A
63B5	K063.4.041	140	239
71B5	K063.4.042	160	237
80/90B5	K063.4.043	200	239
71B14	K063.4.047	105	237
80B14	K063.4.046	120	238
90B14	K063.4.041	140	239

● На заказ доступны установочные размеры.

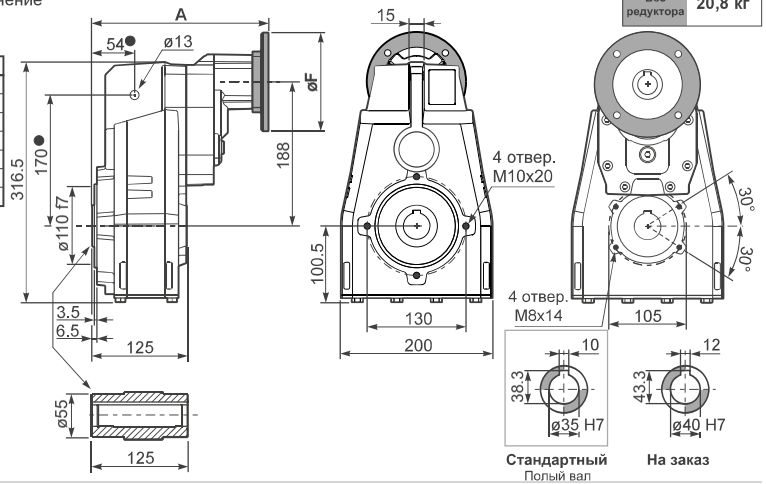

PFA63...**-F**... Выходной фланец

М. фланцы	k1
63B5	272
71B5	270
80/90B5	272
71B14	270
80B14	271
90B14	272

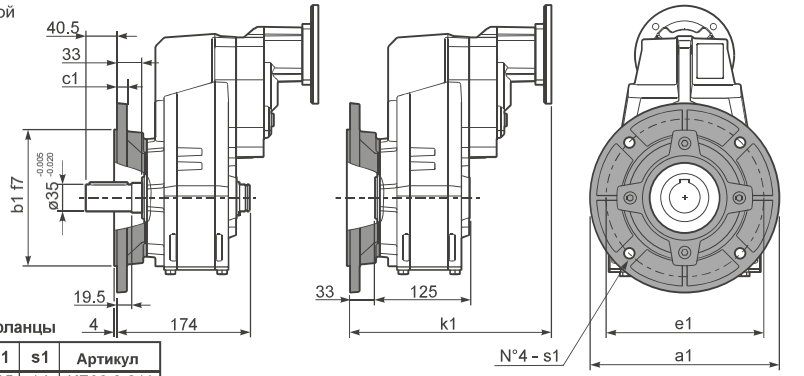

Возможные выходные фланцы

a1 ø	b1	c1	e1	s1	Артикул
250	180	13	215	14	KF60.9.011
300	230	16	265	14	KF60.9.012

RFA63C... Входной вал

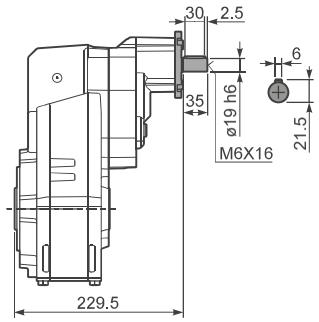

PFA63 **A**... Односторонний выходной вал

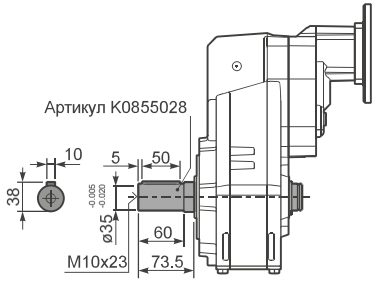

PFA63**D**... Ограничитель крутящего момента

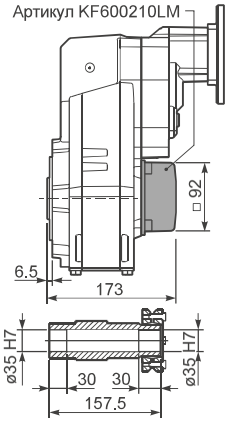

▪ БЫСТРЫЙ ВЫБОР

Входная скорость $(n_1) = 1400$ мин$^{-1}$

Скорость на выходном валу n_2 [мин$^{-1}$]	Передаточное число i	Мощность двигателя P_{1M} [кВт]	Крутящий момент на выходе M_{2M} [Нм]	Сервис-фактор f.s.	Номинал. мощность P_{1R} [кВт]	Номинал. крутящий момент M_{2R} [Нм]	Возможные моторные фланцы B5 -G	Возможные моторные фланцы B14				Выходной вал		Код передаточного числа
							132	-	-	-	-			
								-	-	-	-			
227	**6.17**	9	371	1.2	10.9	450		не доступны				18111	стандартный	01
198	**7.06**	9	425	1.4	12.7	600						16113	ø40	02
170	**8.21**	9	494	1.4	12.2	670						14115	ø45	03
													На заказ	

Для всех передаточных чисел динамический КПД равен **0,98**

Возможные моторные фланцы

B) В комплект поставки входит проставка

B) По заказу возможен комплект без проставки

C) Положение отверстий моторного фланца

Редукторы **FC71** поставляются с синтетическим маслом, обеспечивающим смазку на весь период эксплуатации редуктора, техническое обслуживание не обязательно. Оснащены сапуном, спускными и контрольными пробками.

Тип синтетического масла и рекомендованное количество приведены в таблице 1.

Возможные радиальные и осевые нагрузки редуктора приведены в таблице 2.

H1	H4	H3	H2	H5	H6
3.30 Л	1.90 Л	1.90 Л	1.80 Л	3.30 Л	1.90 Л
AGIP Blasia 460					

табл. 1

РАДИАЛЬНЫЕ И ОСЕВЫЕ НАГРУЗКИ

Выходной вал

$$F_{eq} = F_R \cdot \frac{174.5}{X+134.5}$$

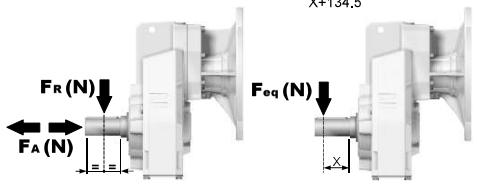

n_2	FA	FR	n_2	FA	FR	n_2	FA	FR
300	740	3700	**140**	860	4300	**70**	1020	5100
250	800	4000	**120**	900	4500	**40**	1300	6500
200	830	4150	**85**	970	4850	**15**	1700	8500

По запросу для увеличения допустимых нагрузок доступны усиленные подшипники

табл. 2

Вес редуктора **35.0 кг**

PFC71C... Базовое исполнение

● **На заказ** доступны установочные размеры

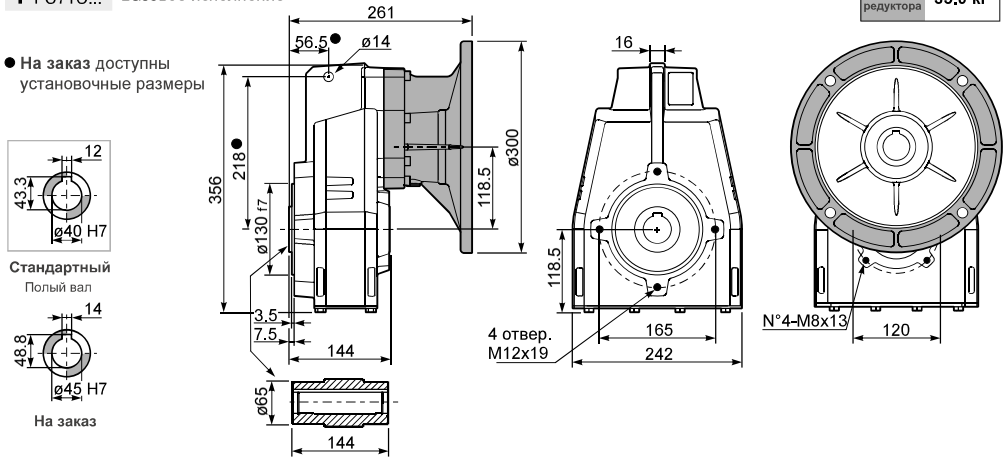

PFC71...**-F**... Выходной фланец

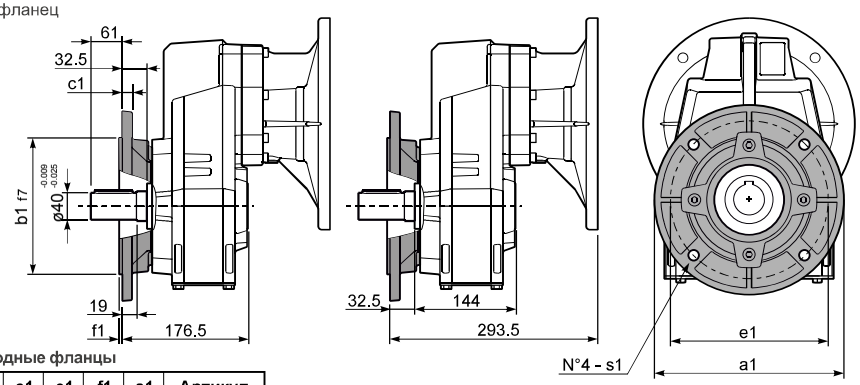

Возможные выходные фланцы

a1 ø	b1	c1	e1	f1	s1	Артикул
250	180	13	215	3	14	KF70.9.011
300	230	16	265	4	14	KF70.9.012
350	250	18	300	4	18	KF70.9.013

PFC71 **A**... Односторонний выходной вал

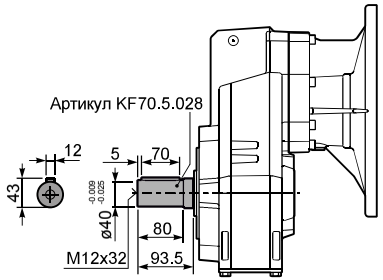

▪ БЫСТРЫЙ ВЫБОР

Входная скорость $(n_1) = 1400$ мин$^{-1}$

Скорость на выходном валу n_2 [мин$^{-1}$]	Передаточное число i	Мощность двигателя P_{1M} [кВт]	Крутящий момент на выходе M_{2M} [Нм]	Сервис-фактор f.s.	Номинал. мощность P_{1R} [кВт]	Номинал. крутящий момент M_{2R} [Нм]	Возможные моторные фланцы B5: C 71	D 80	E 90	F 100 112	G 132	Возможные моторные фланцы B14: R 80	T 90	U 100 112	V 132		Выходной вал	Код передаточного числа
175	**8.02**	9	473	1.1	9.9	520	B									3018	стандартный ø40 / ø45 На заказ	01
152	**9.18**	9	541	1.1	9.8	590	B									3016		02
131	**10.68**	9	630	1.1	9.7	680	B									3014		03
93	**15.11**	7.5	717	1.1	7.8	775	B									2018		04
81	**17.30**	7.5	821	1.1	7.8	885	B									2016		05
70	**20.13**	7.5	955	0.9	6.8	900	B									2014		06
60	**23.39**	5.5	820	1.1	5.9	900	B									1616		07
51	**27.21**	5.5	954	0.9	5.1	900	B									1614		08
46.0	**30.42**	4	780	1.2	4.5	900	B									1316		09
39.6	**35.38**	4	907	1.0	3.9	900	B									1314		10
37.6	**37.24**	3	719	1.2	3.7	895	B									1116		11
32.3	**43.31**	3	836	1.1	3.2	900	B									1114		12
29.8	**47.02**	2.2	668	1.1	2.3	705	B									818		13
26.0	**53.85**	2.2	765	1.1	2.3	810	B									816		14
22.4	**62.63**	2.2	890	1.0	2.2	900	B									814		15
18.9	**74.16**	1.1	531	1.1	1.2	585	B									616		16
16.2	**86.25**	1.1	617	1.1	1.2	680	B									614		17

Для всех передаточных чисел динамический КПД равен **0,96**

Возможные моторные фланцы — B) В комплект поставки входит проставка — B) По заказу возможен комплект без проставки — C) Положение отверстий моторного фланца

Редукторы **FC72** поставляются с синтетическим маслом, обеспечивающим смазку на весь период эксплуатации редуктора, техническое обслуживание не обязательно. Оснащены сапуном, спускными и контрольными пробками.

Тип синтетического масла и рекомендованное количество приведены в таблице 1.

Возможные радиальные и осевые нагрузки редуктора приведены в таблице 2.

H1	H4	H3	H2	H5	H6
3,50 Л	1,90 Л	1,90 Л	1,80 Л	3,60 Л	1,90 Л
AGIP Blasia 460					

табл. 1

РАДИАЛЬНЫЕ И ОСЕВЫЕ НАГРУЗКИ

Выходной вал

$F_{eq} = F_R \cdot \frac{174.5}{X+134.5}$

F_R (N)

F_A (N)

F_{eq} (N)

X

n_2	FA	FR	n_2	FA	FR	n_2	FA	FR
300	740	3700	**140**	860	4300	**70**	1020	5100
250	800	4000	**120**	900	4500	**40**	1300	6500
200	830	4150	**85**	970	4850	**15**	1700	8500

По запросу для увеличения допустимых нагрузок доступны усиленные подшипники

Входной вал

F_R (N)

F_A (N)

n_1	FA	FR
1400	450	2250
900	500	2500
500	600	3000

табл. 2

Вес редуктора 30,5 кг

PFC72C... Базовое исполнение

М.фланцы	Артикул	øF	A
71B5	KC023.4.041	160	238.5
80/90B5	KC023.4.042	200	240.5
100/112B5	KC023.4.043	250	249.5
132B5	KC50.4.043	300	267.5
80B14	KC085.4.046	120	240.5
90B14	KC085.4.045	140	240.5
100/112B14	KC085.4.047	160	249.5
132B14	KC50.4.041	200	267.5

● **На заказ** доступны установочные размеры.

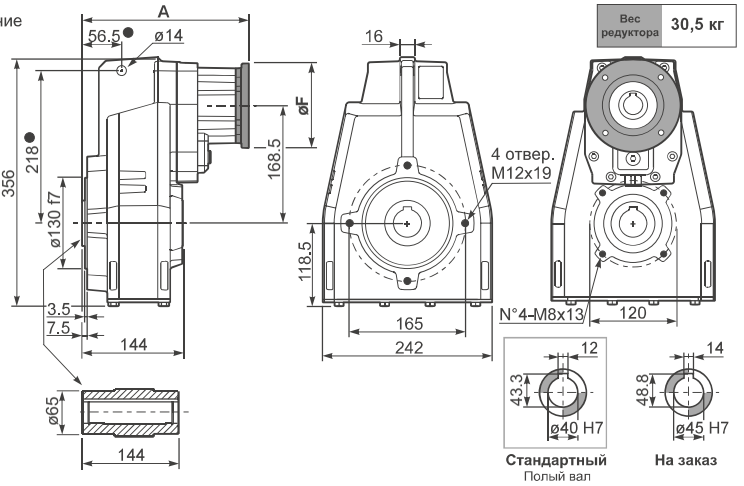

PFC72...-F... Выходной фланец

М.фланцы	k1
71B5	271
80/90B5	273
100/112B5	279
132B5	300.5
80B14	271
90B14	271
100/112B14	282
132B14	300.5

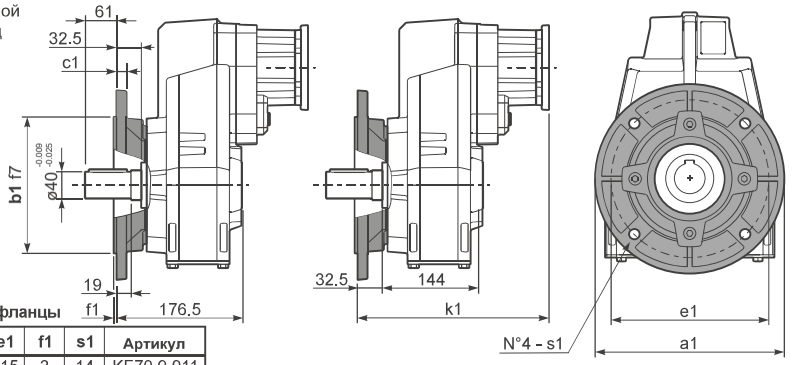

Возможные выходные фланцы

a1 ø	b1	c1	e1	f1	s1	Артикул
250	180	13	215	3	14	KF70.9.011
300	230	16	265	4	14	KF70.9.012
350	250	18	300	4	18	KF70.9.013

RFC72C... Входной вал

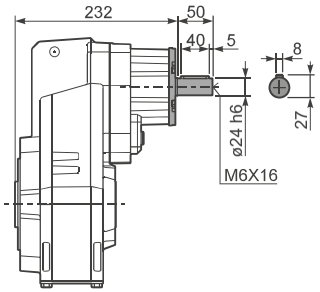

PFC72 A... Односторонний выходной вал

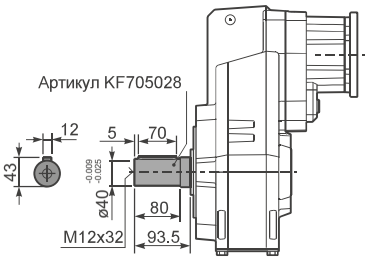

PFC72D... Ограничитель крутящего момента

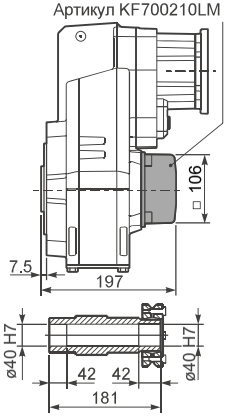

▪ БЫСТРЫЙ ВЫБОР

Входная скорость $(n_1) = 1400$ мин$^{-1}$

Скорость на выходном валу n_2 [мин$^{-1}$]	Передаточное число i	Мощность двигателя P_{1M} [кВт]	Крутящий момент на выходе M_{2M} [Нм]	Сервис-фактор f.s.	Номинал. мощность P_{1R} [кВт]	Номинал. крутящий момент M_{2R} [Нм]	Возможные моторные фланцы B5: B 63	C 71	D 80	E 90	Возможные моторные фланцы B14: Q 71	R 80	T 90		Выходной вал ø	Код передаточного числа
18,5	**75,50**	1,5	725	1,1	1,7	825	B				C	C		191318	стандартный ø40	01
16,2	**86,47**	1,5	830	1,1	1,6	900	B				C	C		191316		02
14,0	**100,22**	1,5	962	0,9	1,4	900	B				C	C		171316		03
12,0	**116,56**	1,1	817	1,1	1,2	900	B				C	C		171314		04
10,2	**136,82**	1,1	959	0,9	1,0	900	B				C	C		151314		05
9,1	**153,05**	0,75	736	1,1	0,83	810	B				C	C		190816		06
8,6	**163,31**	0,75	786	1,1	0,86	900	B				C	C		131314		07
7,9	**178,01**	0,75	856	1,1	0,79	900	B				C	C		190814		08
7,3	**191,67**	0,75	922	1,0	0,73	900	B				C	C		101316		09
6,8	**206,32**	0,75	992	0,9	0,68	900	B				C	C		170814	ø45 На заказ	10
6,3	**222,92**	0,55	791	1,1	0,63	900	B				C	C		101314		11
5,8	**242,18**	0,55	859	1,0	0,58	900	B				C	C		150814		12
5,6	**250,15**	0,55	888	1,0	0,56	900	B				C	C		91316		13
4,8	**289,08**	0,55	1026	0,9	0,49	900	B				C	C		130814		14
4,2	**330,31**	0,37	783	1,1	0,41	890	B				C	C		71316		15
3,5	**394,59**	0,37	936	1,0	0,36	900	B				C	C		100814		16
2,7	**514,99**	0,25	824	1,1	0,27	900	B				C	C		90814		17
2,1	**680,03**	0,18	832	1,1	0,21	900	B				C	C		70814		18

Для всех передаточных чисел динамический КПД равен **0,94**

Возможные моторные фланцы — B) В комплект поставки входит проставка — B) По заказу возможен комплект без проставки — C) Положение отверстий моторного фланца

Редукторы **FC73** поставляются с синтетическим маслом, обеспечивающим смазку на весь период эксплуатации редуктора, техническое обслуживание не обязательно. Оснащены сапуном, спускными и контрольными пробками.

Тип синтетического масла и рекомендованное количество приведены в таблице 1.

Возможные радиальные и осевые нагрузки редуктора приведены в таблице 2.

H1	H4	H3	H2	H5	H6
3,55 Л	1,95 Л	1,95 Л	1,95 Л	3,75 Л	2,00 Л
AGIP Blasia 460					

табл. 1

РАДИАЛЬНЫЕ И ОСЕВЫЕ НАГРУЗКИ

Выходной вал

$F_{eq} = F_R \cdot \frac{174.5}{X+134.5}$

F_R (N), F_A (N), F_{eq} (N), X

n_2	FA	FR	n_2	FA	FR	n_2	FA	FR
300	740	3700	**140**	860	4300	**70**	1020	5100
250	800	4000	**120**	900	4500	**40**	1300	6500
200	830	4150	**85**	970	4850	**15**	1700	8500

По запросу для увеличения допустимых нагрузок доступны усиленные подшипники

Входной вал

F_R (N), F_A (N)

n_1	FA	FR
1400	400	2000
900	440	2200
500	440	2200

табл. 2

Вес редуктора 30,5 кг

PFC73C... Базовое исполнение

М. фланцы	Артикул	øF	A
63B5	K063.4.041	140	250,5
71B5	K063.4.042	160	248,5
80/90B5	K063.4.043	200	250,5
71B14	K063.4.047	105	248,5
80B14	K063.4.046	120	250,5
90B14	K063.4.041	140	250,5

● **На заказ** доступны установочные размеры.

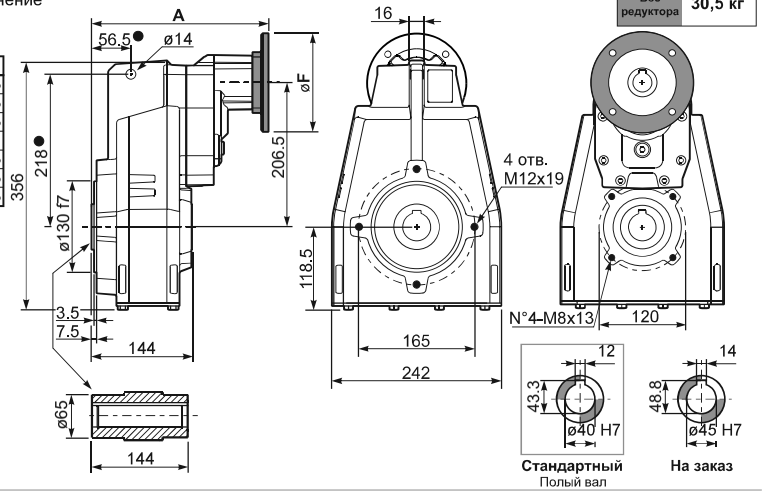

PFC73...-F... Выходной фланец

М. фланцы	k1
63B5	283
71B5	281
80/90B5	283
71B14	281
80B14	282
90B14	283

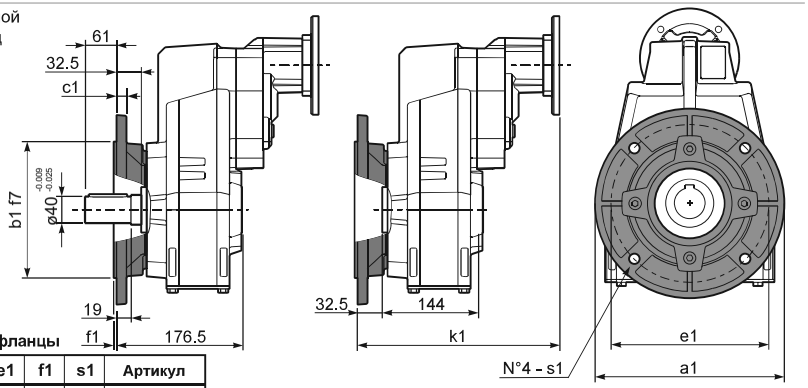

Возможные выходные фланцы

a1 ø	b1	c1	e1	f1	s1	Артикул
250	180	13	215	3	14	KF70.9.011
300	230	16	265	4	14	KF70.9.012
350	250	18	300	4	18	KF70.9.013

RFC73C... Входной вал

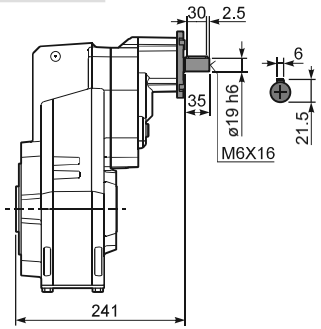

PFC73 A... Односторонний выходной вал

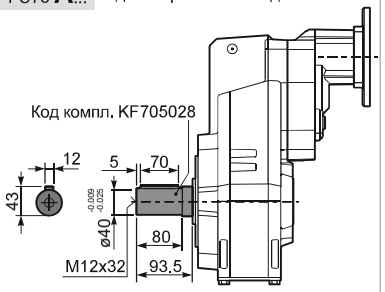

PFC73D... Ограничитель крут. момента

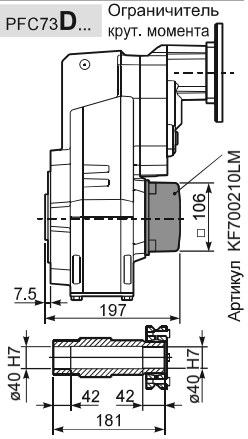

▪ БЫСТРЫЙ ВЫБОР

Входная скорость $(n_1) = 1400$ мин$^{-1}$

Скорость на выходном валу n_2 [мин$^{-1}$]	Передаточное число i	Мощность двигателя P_{1M} [кВт]	Крутящий момент на выходе M_{2M} [Нм]	Сервис-фактор f.s.	Номинал. мощность P_{1R} [кВт]	Номинал. крутящий момент M_{2R} [Нм]	Возможные моторные фланцы B5 H 160	Возможные моторные фланцы B5 I 180	Возможные моторные фланцы B14	Выходной вал		Код передаточного числа
528	**2.65**	22	374	1.7	36.7	650			не доступны	2361	стандартный	01
409	**3.42**	22	483	1.6	32.8	750				1965		02
304	**4.60**	22	649	1.5	30.9	950				1569	ø50	03
256	**5.46**	22	771	1.3	27.4	1000				1371	ø55	04
211	**6.64**	22	937	1.3	26.5	1175				1173	На заказ	05

Для всех передаточных чисел динамический КПД равен **0,98**

Возможные моторные фланцы

B) В комплект поставки входит проставка

B) По заказу возможен комплект без проставки

C) Положение отверстий моторного фланца

Редукторы **FC81** поставляются с синтетическим маслом, обеспечивающим смазку на весь период эксплуатации редуктора, техническое обслуживание не обязательно. Оснащены сапуном, спускными и контрольными пробками.

Тип синтетического масла и рекомендованное количество приведены в таблице 1.

Возможные радиальные и осевые нагрузки редуктора приведены в таблице 2.

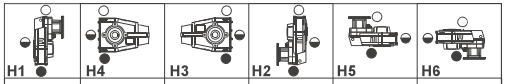

H1	H4	H3	H2	H5	H6
5,50 Л	3,50 Л	3,50 Л	3,50 Л	6,20 Л	4,40 Л
AGIP Blasia 460					

табл. 1

РАДИАЛЬНЫЕ И ОСЕВЫЕ НАГРУЗКИ

Выходной вал

$$F_{eq} = F_R \cdot \frac{227.5}{X+177.5}$$

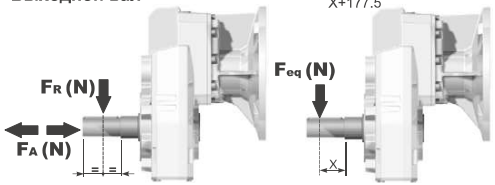

n_2	FA	FR	n_2	FA	FR	n_2	FA	FR
300	920	4600	**140**	1120	5600	**70**	1400	7000
250	1000	5000	**120**	1140	5700	**40**	1800	9000
200	1060	5300	**85**	1300	6500	**15**	2400	12000

По запросу для увеличения допустимых нагрузок доступны усиленные подшипники

табл. 2

Вес редуктора 78,0 кг

PFC81C... Базовое исполнение

● **На заказ** доступны установочные размеры.

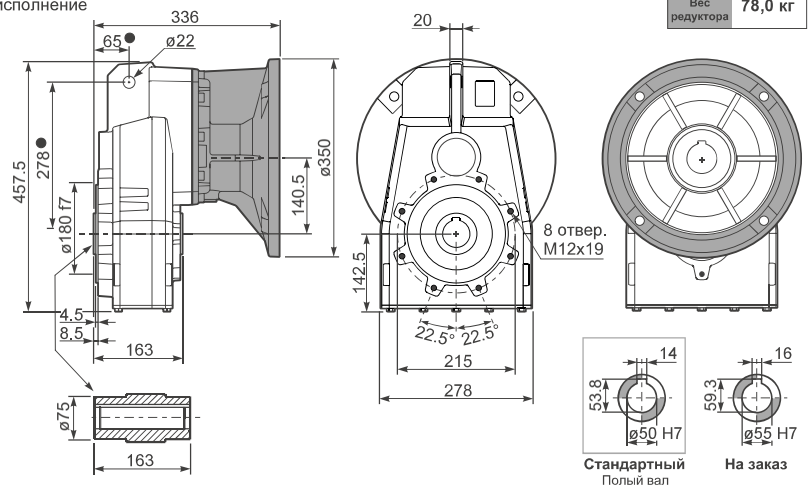

PFC81...**-F**... Выходной фланец

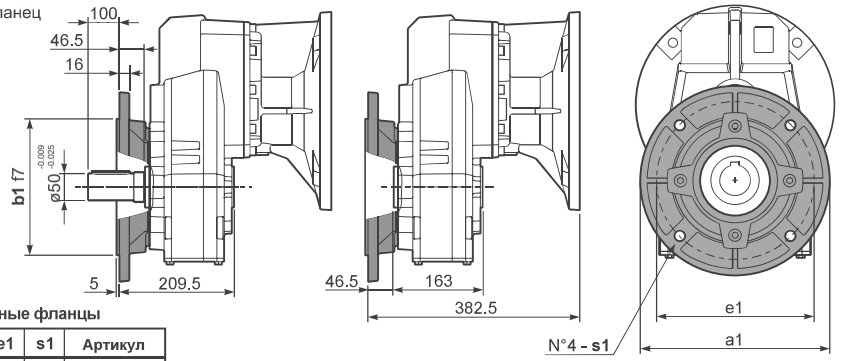

Возможные выходные фланцы

a1 ø	b1	e1	s1	Артикул
300	230	265	14	KF80.9.011
350	250	300	18	KF80.9.012
400	300	350	18	KF80.9.013

PFC81**A**... Односторонний выходной вал

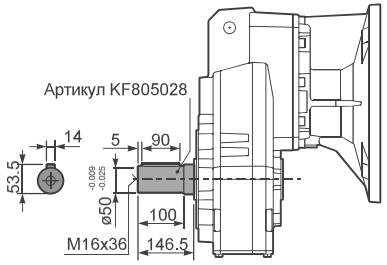

▪ БЫСТРЫЙ ВЫБОР

Входная скорость $(n_1) = 1400$ мин$^{-1}$

Скорость на выходном валу n_2 [мин$^{-1}$]	Передаточное число i	Мощность двигателя P_{1M} [кВт]	Крутящий момент на выходе M_{2M} [Нм]	Сервис-фактор f.s.	Номинал. мощность P_{1R} [кВт]	Номинал. крутящий момент M_{2R} [Нм]	Возможные моторные фланцы B5 (100 112)	G (132)	H (160)	I (180)	Возможные моторные фланцы B14					Выходной вал	Код передаточного числа
234	**5.98**	22	827	1.2	25.5	1000	B				не доступны				3015	стандартный ø50 / ø55 На заказ	01
197	**7.10**	22	982	1.2	25.3	1175	B								3013		02
162	**8.63**	22	1193	1.1	23.9	1350	B								3011		03
124	**11.27**	18.5	1310	1.1	20.3	1500	B								2015		04
105	**13.38**	18.5	1555	1.1	19.4	1700	B								2013		05
92	**15.24**	18.5	1771	1.1	19.0	1900	B								1615		06
86	**16.26**	18.5	1889	1.1	19.7	2100	B								2011		07
77	**18.09**	18.5	2102	1.0	17.7	2100	B								1613		08
71	**19.82**	15	1865	1.1	15.9	2060	B								1315		09
64	**21.98**	15	2069	1.0	14.6	2100	B								1611		10
60	**23.53**	15	2214	0.9	13.6	2100	B								1313		11
58	**24.25**	11	1677	1.2	12.2	1940	B								1115		12
48.6	**28.80**	11	1991	1.1	11.1	2100	B								1113		13
40.0	**34.99**	9	2063	1.0	9.2	2100	B								1111		14
33.6	**41.64**	7.5	1976	1.0	7.2	1960	B								813		15
27.7	**50.60**	5.5	1774	1.2	6.3	2100	B								811		16

Для всех передаточных чисел динамический КПД равен **0,96**

Возможные моторные фланцы

B) В комплект поставки входит проставка

B) По заказу возможен комплект без проставки

C) Положение отверстий моторного фланца

Редукторы **FC82** поставляются с синтетическим маслом, обеспечивающим смазку на весь период эксплуатации редуктора, техническое обслуживание не обязательно. Оснащены сапуном, спускными и контрольными пробками.

Тип синтетического масла и рекомендованное количество приведены в таблице 1.

Возможные радиальные и осевые нагрузки редуктора приведены в таблице 2.

H1	H4	H3	H2	H5	H6
5,70 Л	3,60 Л	3,60 Л	3,60 Л	6,60 Л	4,50 Л
AGIP Blasia 460					

табл. 1

РАДИАЛЬНЫЕ И ОСЕВЫЕ НАГРУЗКИ

Выходной вал

$F_{eq} = F_R \cdot \frac{227.5}{X+177.5}$

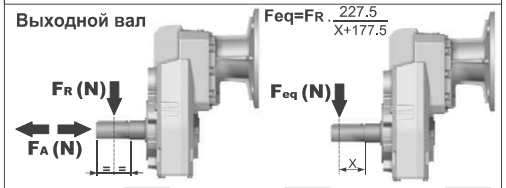

n_2	FA	FR	n_2	FA	FR	n_2	FA	FR
300	920	4600	**140**	1120	5600	**70**	1400	7000
250	1000	5000	**120**	1140	5700	**40**	1800	9000
200	1060	5300	**85**	1300	6500	**15**	2400	12000

По запросу для увеличения допустимых нагрузок доступны усиленные подшипники

Входной вал

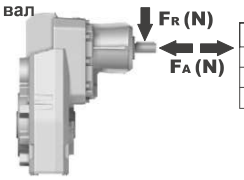

n_1	FA	FR
1400	700	3500
900	840	4200
500	900	4500

табл. 2

Вес редуктора **82,5 кг**

PFC82C... Базовое исполнение

М. Фланцы	Артикул	øF	A
100/112B5	KF809052	250	337.5
132B5	KF809053	300	341.5
160/180B5	KF809054	350	352.5

● **На заказ** доступны установочные размеры.

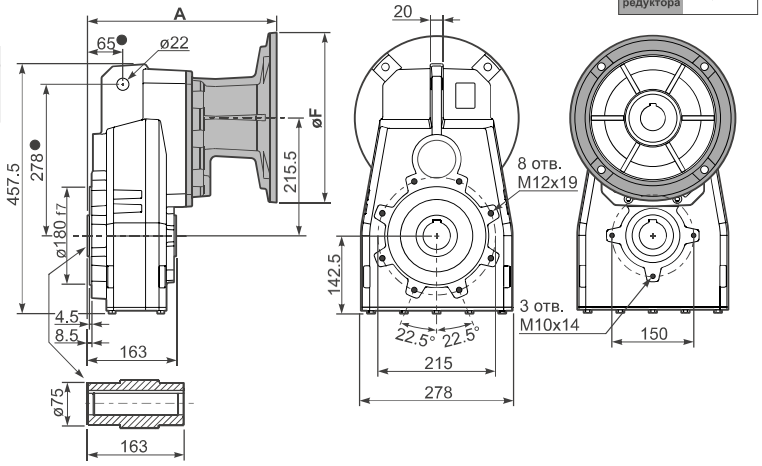

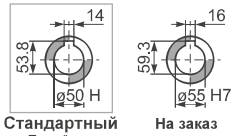

Стандартный Полый вал

На заказ

PFC82...-F... Выходной фланец

М. Фланцы	k1
132B5	388
160/180B5	399

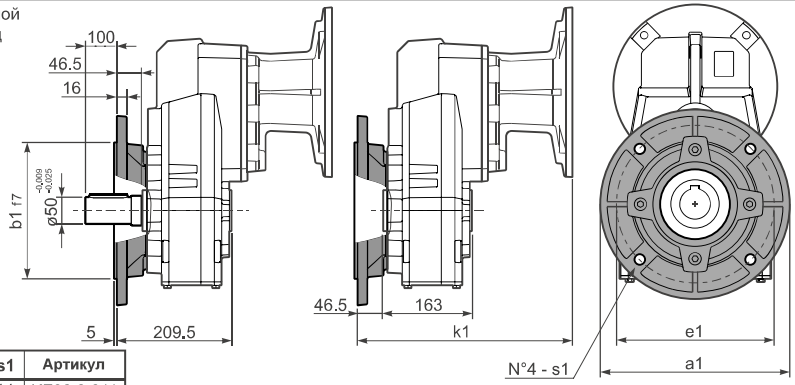

a1 ø	b1	e1	s1	Артикул
300	230	265	14	KF80.9.011
350	250	300	18	KF80.9.012
400	300	350	18	KF80.9.013

RFC82C... Входной вал

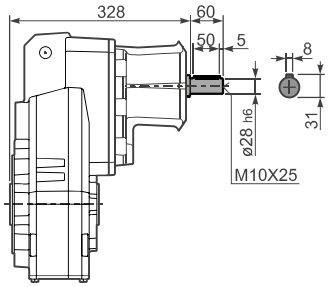

PFC82 A... Односторонний выходной вал

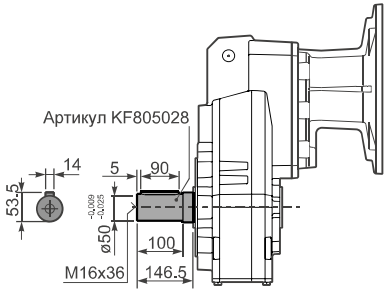

PFC82 D... Ограничитель крут. момента

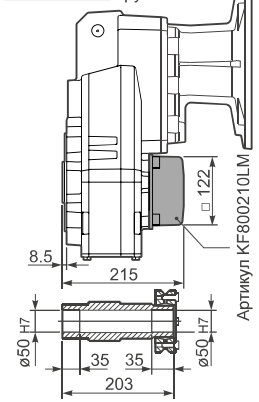

▪ БЫСТРЫЙ ВЫБОР

Входная скорость (n_1) = 1400 мин$^{-1}$

Скорость на выходном валу n_2 [мин$^{-1}$]	Передаточное число i	Мощность двигателя P_{1M} [кВт]	Крутящий момент на выходе M_{2M} [Нм]	Сервис-фактор f.s.	Номинал. мощность P_{1R} [кВт]	Номинал. крутящий момент M_{2R} [Нм]	Возможные моторные фланцы B5: C 71	D 80	E 90	F 100/112	G 132	Возможные моторные фланцы B14: R 80	T 90	U 100/112	V 132		Выходной вал ø	Код передаточного числа
28.8	**48.55**	7.5	2257	0.9	**6.7**	**2100**	B									201315	стандартный ø50 / ø55 На заказ	01
24.3	**57.64**	5.5	1980	1.1	**5.7**	**2100**	B									201313		02
21.3	**65.64**	5.5	2255	0.9	**5.0**	**2100**	B									161315		03
20.0	**70.04**	4	1760	1.2	**4.7**	**2100**	B									201311		04
18.0	**77.93**	4	1958	1.1	**4.2**	**2100**	B									161313		05
16.4	**85.36**	4	2145	1.0	**3.8**	**2100**	B									131315		06
14.8	**94.70**	4	2380	0.9	**3.5**	**2100**	B									161311		07
13.8	**101.35**	3	1917	1.1	**3.2**	**2100**	B									131313		08
11.4	**123.15**	3	2330	0.9	**2.7**	**2100**	B									131311		09
9.3	**150.73**	2.2	2100	1.0	**2.2**	**2100**	B									111311		10
7.8	**179.39**	1.5	1722	1.2	**1.8**	**2100**	B									81313		11
6.4	**217.98**	1.5	2093	1.0	**1.5**	**2100**	B									81311		12
5.7	**247.03**	1.1	1732	1.1	**1.2**	**1950**	B									61313		13
4.7	**300.17**	1.1	2105	1.0	**1.1**	**2100**	B									61311		14

Для всех передаточных чисел динамический КПД равен **0,94**

Возможные моторные фланцы B) **В комплект поставки входит проставка** B) **По заказу возможен комплект без проставки** C) **Положение отверстий моторного фланца**

Редукторы **FC83** поставляются с синтетическим маслом, обеспечивающим смазку на весь период эксплуатации редуктора, техническое обслуживание не обязательно. Оснащены сапуном, спускными и контрольными пробками.

Тип синтетического масла и рекомендованное количество приведены в таблице 1.

Возможные радиальные и осевые нагрузки редуктора приведены в таблице 2.

H1	H4	H3	H2	H5	H6
5,80 Л	3,90 Л	3,90 Л	3,90 Л	6,80 Л	4,90 Л
AGIP Blasia 460					

табл. 1

РАДИАЛЬНЫЕ И ОСЕВЫЕ НАГРУЗКИ

Выходной вал

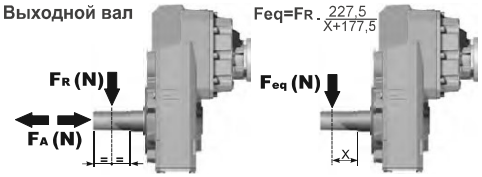

n_2	FA	FR	n_2	FA	FR	n_2	FA	FR
300	920	4600	**140**	1120	5600	**70**	1400	7000
250	1000	5000	**120**	1140	5700	**40**	1800	9000
200	1060	5300	**85**	1300	6500	**15**	2400	12000

По запросу для увеличения допустимых нагрузок доступны усиленные подшипники

Входной вал

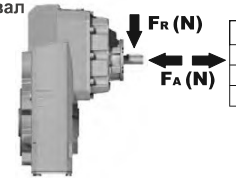

n_1	FA	FR
1400	450	2250
900	500	2500
500	600	3000

табл. 2

Вес редуктора **68,5 кг**

PFC83C... Базовое исполнение

М. Фланцы	Артикул	øF	A
71B5	KC023.4.041	160	292.5
80/90B5	KC023.4.042	200	294.5
100/112B5	KC023.4.043	250	303.5
132B5	KC50.4.043	300	321.5
80B14	KC085.4.046	120	294.5
90B14	KC085.4.045	140	294.5
100/112B14	KC085.4.047	160	303.5
132B14	KC50.4.041	200	321.5

● На заказ доступны установочные размеры.

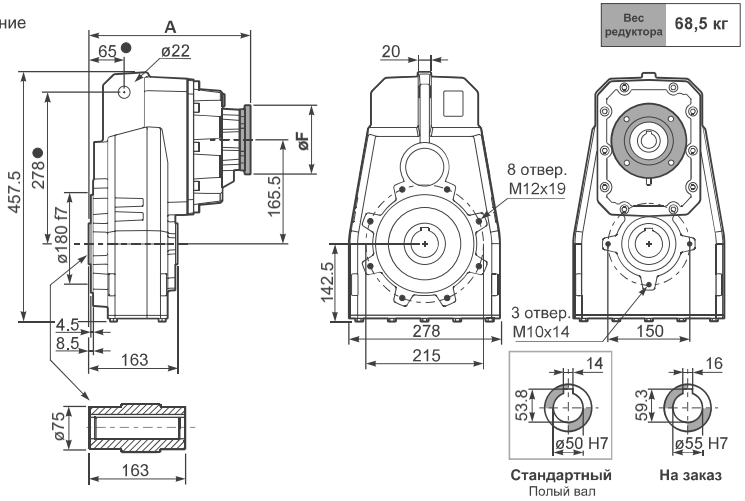

PFC83...-F... Выходной фланец

М. Фланцы	k1
71B5	339
80/90B5	341
100/112B5	347
132B5	368.5
80B14	339
90B14	339
100/112B14	350
132B14	368.5

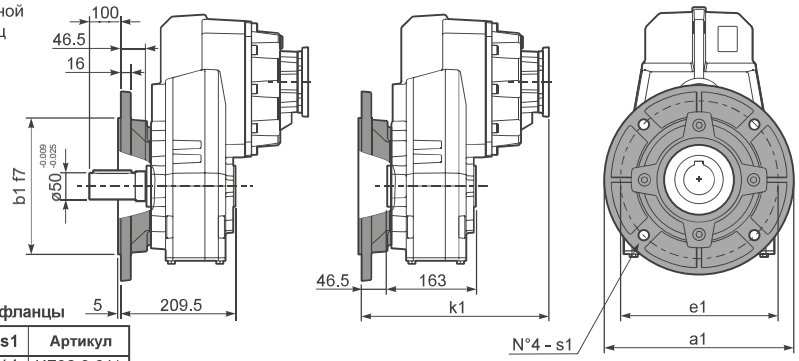

Возможные выходные фланцы

a1 ø	b1	e1	s1	Артикул
300	230	265	14	KF80.9.011
350	250	300	18	KF80.9.012
400	300	350	18	KF80.9.013

RFC83C... Входной вал

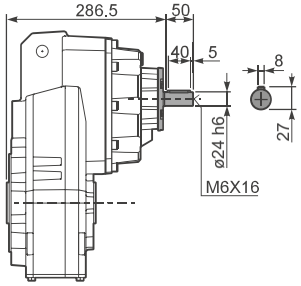

PFC83 A... Односторонний выходной вал

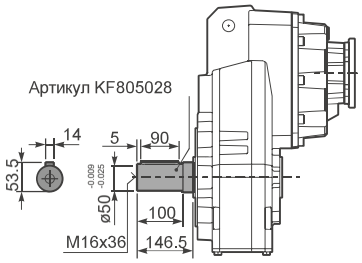

PFC83D... Ограничитель крутящего момента
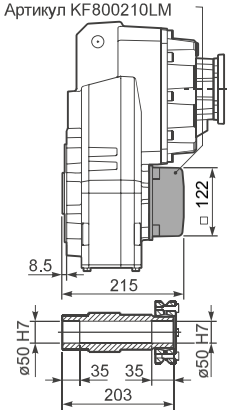
Артикул KF800210LM